Duct Mount Kit Polytron 5000/8000
Assembly Instructions

enUS · de · fr · es · bg · cs · da · el · et · fi · hr · hu · it · lt · lv · nl · no · pl · pt · ro · ru · sk · sl · sv · tr · zh

⚠ **WARNING**
To properly use this product, read and comply with these instructions for use.

Dräger. Technology for Life®

enUS 5
de 6
fr 7
es 8
bg 9
cs 10
da 11
el 12
et 13
fi 14
hr 15
hu 16
it 17
lt 18
lv 19
nl 20
no 21
pl 22
pt 23
ro 24
ru 25
sk 26
sl 27
sv 28
tr 29
zh 30

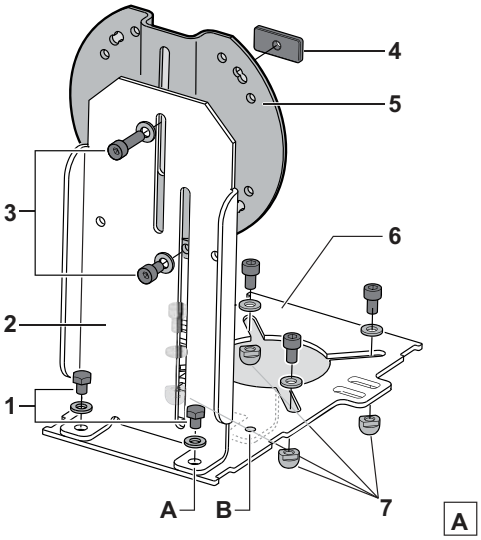
4
5
3
6
2
1
A
B
7
A

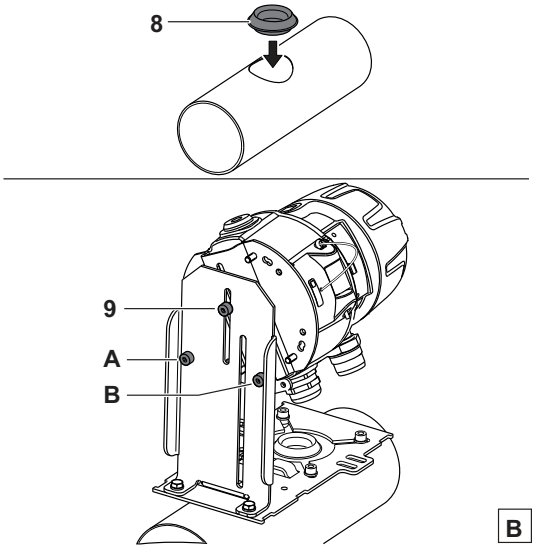
8
9
A
B
B

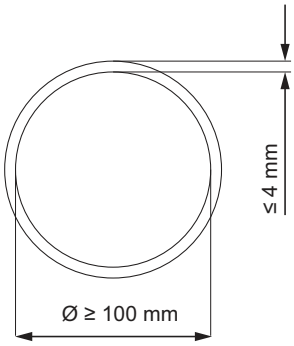
≤ 4 mm
Ø ≥ 100 mm

Ex e version of Polytron 5000/8000

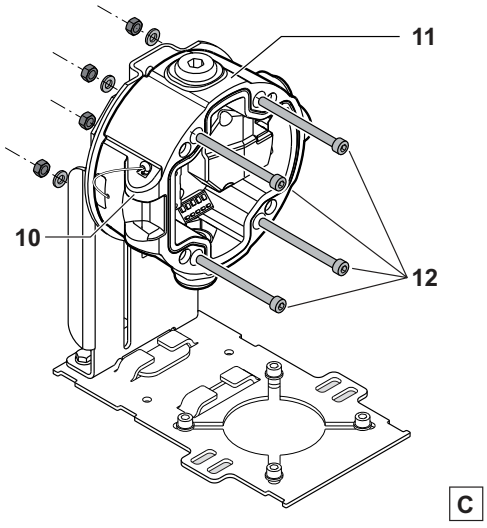

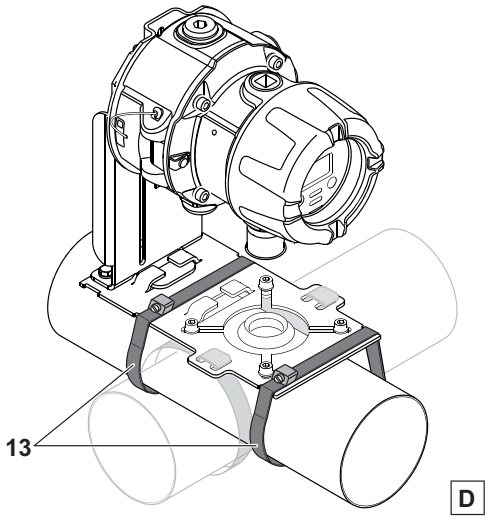

Ex d version of Polytron 5000/8000

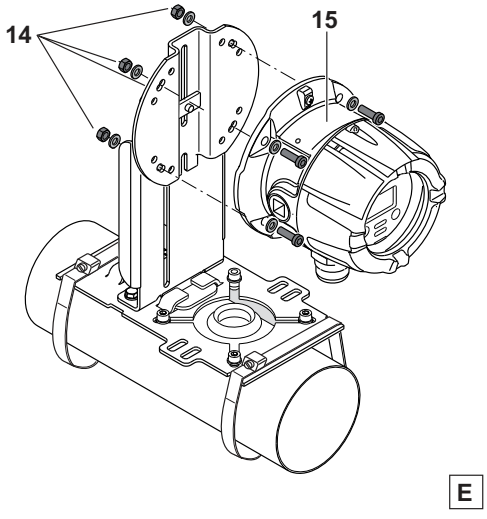

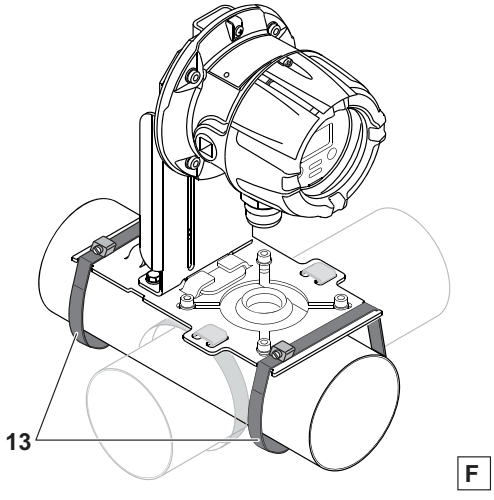

Intended use

The Duct Mount Kit Polytron 5000/8000 is required for assembling the Dräger Polytron 5000/8000 if concentrations are to be monitored in ducts. The duct mount kit is intended for use with Dräger Polytron 5000/8000 in combination with the following sensor types:

- DrägerSensor Ex DD/DQ
- DrägerSensor Ex LC
- DrägerSensor Assembly
- EC Sensing Head Polytron 5000/8000 Local
- EC Sensing Head Polytron 5000/8000 Remote
- DrägerSensor IR

Ducts must have a diameter of at least 100 mm / 4".

⚠ CAUTION
Any installation of the duct mount kit requires full understanding, knowledge and strict observance ofthe Dräger Polytron 5000/8000 Instructions for Use.

Mounting

⚠ CAUTION
The duct provided for the measurement must not be in operation during assembly!

ℹ All components shown (brackets, gaskets, screws, washers) are included in the duct mount kit. Apart from the clamps required for fastening the duct. When used with Docking Station: Remove the bottom cable entry when using the DrägerSensor Ex and assemble it onto the side or top.

1. Drill a hole at the required measurement point in the duct:
   - for DrägerSensor IR and Dräger PIR 3000: Ø 45 mm ±2 mm / 1.772" ±0.079"
   - for the other Dräger sensors listed: Ø 35 mm ±1 mm /1.378" ±0.039"
2. Attach the grommet (8, fig. B; types according to hole size) in the hole.
3. Mount the retaining bracket (2, fig. A) onto the baseplate (6, fig. A) using 2 screws M6 x 8 (1, fig. A):
   - **When used with Docking Station:** Position A, fig. A
   - **When used without Docking Station:** Position B, fig. A
4. Only for ducts with a round cross-section: Loosely screw in the 4 stoppers (7, fig. 1; M6 x 10 with washers) into the diagonally positioned guides on the baseplate.
5. Mount the rotary disk (5, fig. A) onto the retaining bracket using 2 screws M6 x 16, washers (3, fig. A), and the locking disk (4, fig. A). Fix Docking Stationthe rotary disk in the top position.
6. Mounting onto the rotary disk:
   - **When used with Docking Station:** Mount the Docking Station (11, fig. C) onto the rotary disk using 4 screws M6 x 65 (12, fig. C).In the standard configuration, the hinged bracket (10, fig. C) is on the left-hand side.
   - **When used without Docking Station:** Mount the D-Box (15, fig. E) onto the rotary disk by using 4 screws M6 x 20 (14, fig. E). The sensor points towards the duct in this process.
7. Align the pre-assembled duct mount kit centrally to the hole and use straps (13, fig. D/F; not included) to mount it onto the duct.

   ℹ The duct mount kit can be fitted lengthwise or crosswise to the duct.
8. Only for ducts with a round cross-section: Align the 4 stoppers so that the duct bracket is supported on the duct by the stoppers. Tighten the screws securely.
9. Electrical connection:
   - **When used with Docking Station:** Complete the electrical connection and assembly of the transmitter in accordance with the Docking Station Polytron 5000/8000 Assembly Instructions.
   - **When used without Docking Station:** Complete the electrical connection and assembly of the transmitter in accordance with the Polytron 5000/8000 Instructions for Use.

Moving the transmitter into the maintenance position

1. Unscrew the bottom screw and screw into maintenance position A or B (fig. B).
2. Loosen the top screw (9, fig. B).
3. Remove the transmitter from the gasket, rotate it to the left or right by 45° and place it onto the bottom screw.
4. Tighten the top screw.

Verwendungszweck

Das Rohranschluss-Set Polytron 5000/8000 wird für die Montage des Dräger Polytron 5000/8000 benötigt, wenn die Konzentrationsüberwachung in den Rohrleitungen stattfinden soll. Das Rohranschluss-Set ist vorgesehen für Dräger Polytron 5000/8000 in Verbindung mit folgenden Sensortypen:

- DrägerSensor Ex DD/DQ
- DrägerSensor Ex LC
- DrägerSensor Assembly
- EC-Messkopf Polytron 5000/8000 Lokal
- EC-Messkopf Polytron 5000/8000 Remote
- DrägerSensor IR

Rohrleitungen müssen einen Durchmesser von mindestens 100 mm haben.

⚠ VORSICHT
Jede Handhabung an dem Rohranschluss-Set setzt die genaue Kenntnis und Beachtung der Gebrauchsanweisung Dräger Polytron 5000/8000 voraus!

Montage

⚠ VORSICHT
Die für die Messung vorgesehene Rohrleitung darf bei der Montage nicht in Betrieb sein!

ℹ Sämtliche aufgeführte Komponenten (Halter, Dichtungen, Schrauben, Unterlegscheiben) liegen dem Rohranschluss-Set bei. Ausgenommen die benötigten Schellen für die Rohrbefestigung. Bei Verwendung mit Docking Station: Untere Kabeleinführung bei Einsatz des DrägerSensors Ex entfernen und seitlich oder oben montieren.

1. Bohrung an der gewünschten Messstelle der Rohrleitung bohren:
   - für DrägerSensor IR und Dräger PIR 3000: Ø 45 mm ±2 mm
   - für die anderen aufgeführten Dräger Sensoren: Ø 35 mm ±1 mm
2. Dichtmanschette (8, Abb. B; Größe der Bohrung entsprechend Typen) in die Bohrung einknöpfen.
3. Haltewinkel (2, Abb. A) mit 2 Schrauben M6 x 8 (1, Abb. A) an die Grundplatte (6, Abb. A) schrauben:
   - **Bei Verwendung mit Docking Station:** Position A, Abb. A
   - **Bei Verwendung ohne Docking Station:** Position B, Abb. A
4. Nur für Rohrleitungen mit rundem Querschnitt: Die 4 Stopper (7, Abb. A; M6 x 10 mit Unterlegscheiben) lose in die diagonal angeordneten Führungen der Grundplatte einschrauben.
5. Drehscheibe (5, Abb. A) mit 2 Schrauben M6 x 16, Unterlegscheiben (3, Abb. A) und Arretierungsscheibe (4, Abb. A) an den Haltewinkel schrauben und in oberster Position befestigen.
6. Befestigung an die Drehscheibe:
   - **Bei Verwendung mit Docking Station:** Docking Station (11, Abb. C) mit 4 Schrauben M6 x 65 (12, Abb. C) an die Drehscheibe schrauben. In der Standardkonfiguration befindet sich die Scharnierhalterung (10, Abb. C) auf der linken Seite.
   - **Bei Verwendung ohne Docking Station:** D-Box (15, Abb. E) mit 4 Schrauben M6 x 20 (14, Abb. E) an die Drehscheibe schrauben. Der Sensor zeigt dabei zum Rohr.
7. Vormontiertes Rohranschluss-Set zentrisch zur Bohrung ausrichten und mit Schellen (13, Abb. D/F; nicht im Lieferumfang enthalten) an der Rohrleitung befestigen.

   ℹ Das Rohranschluss-Set kann längs oder quer zum Rohr montiert werden.
8. Nur für Rohrleitungen mit rundem Querschnitt: Die 4 Stopper so ausrichten, dass die Rohrhalterung auf dem Rohr durch die Stopper abgestützt wird. Schrauben fest anziehen.
9. Elektrischer Anschluss:
   - **Bei Verwendung mit Docking Station:** Elektrischer Anschluss und Montage des Transmitters gemäß Montageanweisung Docking Station Polytron 5000/8000 durchführen.
   - **Bei Verwendung ohne Docking Station:** Elektrischer Anschluss und Montage des Transmitters gemäß Gebrauchsanweisung Polytron 5000/8000 durchführen.

Transmitter in die Wartungsposition bringen

1. Untere Schraube herausschrauben und in Wartungsposition A oder B schrauben (Abb. B).
2. Obere Schraube (9, Abb. B) lockern.
3. Transmitter aus der Dichtung herausziehen, um 45° nach links oder rechts drehen und auf untere Schraube stecken.
4. Obere Schraube festziehen.

Champ d'application

Le kit de montage sur conduite Polytron 5000/8000 est requis pour le montage du Dräger Polytron 5000/8000 pour le contrôle de la concentration dans les conduites. Le kit de montage sur conduite est adapté au Dräger Polytron 5000/8000 avec les types de capteurs suivants :

- Capteur Dräger Ex DD/DQ
- Capteur Dräger Ex LC
- Ensemble capteur Dräger
- Tête de mesure EC Polytron 5000/8000 local
- Tête de mesure EC Polytron 5000/8000 distant
- DrägerSensor IR

Le diamètre des conduites doit être de 100 mm minimum.

⚠ PRUDENCE
Toute manipulation du kit de montage sur conduite suppose la connaissance et l'observation exactes de la notice d'utilisation livrée avec le Dräger Polytron 5000/8000 !

Montage

⚠ PRUDENCE
La conduite prévue pour la mesure ne doit pas être en service lors du montage !

ℹ Tous les composants répertoriés (support, joints, vis, rondelles) sont fournis dans le kit de montage sur conduite. Exception faite des colliers nécessaires à la fixation du tuyau. Si un boîtier électronique est utilisé : retirer l'entrée de câbles inférieure si le capteur Dräger Ex est utilisé etmonter latéralement ou en haut.

1. Percer au point de mesure souhaité de la conduite :
   - pour le capteur Dräger IR et Dräger PIR 3000 : Ø 45 mm ±2 mm
   - pour les autres capteurs Dräger : Ø 35 mm ±1 mm
2. Boutonner le manchon d'étanchéité (8, ill. B ; taille du perçage selon le type) dans le trou.
3. Visser l'équerre support (2, ill. A) avec deux vis M6 x 8 (1, ill. A) à la plaque de base (6, ill. A) :
   - **Si un boîtier électronique est utilisé :** position A, ill. A
   - **Sans boîtier électronique :** position B, ill. A
4. Uniquement pour les conduites à section arrondie : Visser les 4 butoirs (7, ill. A; M6 x 10 avec rondelles) dans les guidages diagonaux de la plaque de base sans les serrer.
5. Visser le plateau tournant (5, ill. A) avec 2 vis M6 x 16, les rondelles (3, ill. A) et la rondelle d'arrêt (4, ill. A) à l'équerre support et fixer en position supérieure.
6. Fixation au plateau tournant :
   - **Si un boîtier électronique est utilisé :** visser le boîtier électronique (11, ill. C) avec 4 vis M6 x 65 (12, ill. C) au plateau tournant. Dans la configuration standard, le support de charnière (10, ill. C) se trouve à gauche
   - **Sans boîtier électronique :** visser le boîtier D (15, ill. E) avec 4 vis M6 x 20 (14, ill. E) au plateau tournant. Le capteur pointe alors vers le tuyau.
7. Aligner le kit de montage sur conduite prémonté au centre du perçage et le fixer à la conduite avec les colliers (13, ill. D/F ; non fournis).

   ℹ Le kit de montage sur conduite peut être monté le long de ou à la perpendiculaire du tuyau.
8. Uniquement pour les conduites à section arrondie : Aligner les 4 butoirs en veillant à ce que le support de tuyau repose sur le tuyau par l'intermédiaire des butoirs. Serrer les vis.
9. Branchement électrique :
   - **Si un boîtier électronique est utilisé :** procéder au branchement électrique et au montage du transmetteur en suivant les instructions de montage du boîtier électronique Polytron 5000/8000.
   - **Sans boîtier électronique :** procéder au branchement électrique et au montage du transmetteur en suivant les instructions de service du Polytron 5000/8000.

Mise en place du transmetteur en position de maintenance

1. Desserrer la vis inférieure et la visser en position de maintenance A ou B (ill. B).
2. Desserrer la vis supérieure (9, ill. B).
3. Retirer le transmetteur du joint, le pivoter à 45° vers la gauche ou la droite et le brancher sur la vis inférieure.
4. Serrer la vis supérieure.

Uso previsto

El juego de montaje en ducto Polytron 5000/8000 es necesario para el montaje del Dräger Polytron 5000/8000, cuando debe tener lugar una supervisión de la concentración en los ductos. El juego de montaje en ducto está previsto para Dräger Polytron 5000/8000 en combinación con los siguientes tipos de sensores:

– Sensor Dräger Ex DD/DQ
– Sensor Dräger Ex LC
– Conjunto de sensores Dräger
– Detector EC Polytron 5000/8000 local
– Detector EC Polytron 5000/8000 remoto
– Sensor Dräger IR

Los ductos deben tener un diámetro mínimo de 100 mm.

⚠ PRECAUCIÓN
¡Todo manejo del juego de montaje en ducto presupone el conocimiento preciso y la observancia de las instrucciones de uso Dräger Polytron 5000/8000!

Montaje

⚠ PRECAUCIÓN
¡El ducto previsto para la medición no debe estar en funcionamiento durante el montaje!

ℹ Todos los componentes mencionados (soportes, juntas, tornillos, arandelas) están incluidos en el juego de montaje en ducto, exceptuando las abrazaderas necesarias para la fijación de los ductos. En caso de uso con caja eléctrica: Retirar el paso de cable inferior al utilizar el sensor Dräger Ex y montarlo lateralmente o en la parte superior.

1. Taladrar un orificio en el punto de medición deseado del ducto:
   – para sensor Dräger IR y Dräger PIR 3000: Ø 45 mm ±2 mm
   – para el resto de sensores Dräger indicados: Ø 35 mm ±1 mm
2. Fijar en el orificio el manguito de sellado (8, fig. B; tamaño del orificio según los tipos).
3. Atornillar la escuadra de sujeción (2, fig. A) con 2 tornillos M6 x 8 (1, fig. A) a la placa base (6, fig. A):
   – **En caso de uso con caja eléctrica:** posición A, fig. A
   – **En caso de uso sin caja eléctrica:** posición B, fig. A
4. Sólo para ductos con sección redonda: Enroscar sin apretar los 4 topes (7, fig A; M6 x 10 con arandelas) en las guías de la placa base dispuestas en diagonal.
5. Atornillar el disco giratorio (5, fig. A) a la escuadra de sujeción utilizando 2 tornillos M6 x 16, arandelas (3, fig. A) y un disco de retención (4, fig. A) y fijarlo en la posición superior.
6. Fijación al disco giratorio:
   – **En caso de uso con caja eléctrica:** atornillar la caja eléctrica (11, fig. C) al disco giratorio utilizando 4 tornillos M6 x 65 (12, fig. C). En la configuración estándar, el soporte de la bisagra (10, fig. C) se encuentra en el lado izquierdo.
   – **En caso de uso sin caja eléctrica:** atornillar la caja eléctrica (15, fig. E) al disco giratorio utilizando 4 tornillos M6 x 20 (14, fig. E). El sensor queda orientado hacia el ducto.
7. Alinear el juego de montaje en ducto premontado centrado con respecto al orificio y fijarlo al ducto con abrazaderas (13, fig. D/F; no incluidas en el volumen de suministro).

   ℹ El juego de montaje en ducto puede montarse en posición longitudinal o transversal con respecto al ducto.

8. Sólo para ductos con sección redonda: Alinear los 4 topes, de forma que el soporte del tubo se apoye sobre el tubo por medio de los topes. Apretar los tornillos.
9. Conexión eléctrica:
   – **En caso de uso con caja eléctrica:** Realizar la conexión eléctrica y el montaje del transmisor según las instrucciones de montaje de la caja eléctrica Polytron 5000/8000.
   – **En caso de uso sin caja eléctrica:** Realizar la conexión eléctrica y el montaje del transmisor según las instrucciones de uso de Polytron 5000/8000.

Colocar el transmisor en la posición de mantenimiento

1. Desenroscar el tornillo inferior y enroscarlo en la posición demantenimiento A o B (fig. B).
2. Aflojar el tornillo superior (9, fig. B).
3. Extraer el transmisor de la junta, girarlo 45° hacia la izquierda o la derecha y engancharlo en el tornillo inferior.
4. Apretar el tornillo superior.

Предназначение

Комплектът за свързване към тръби Polytron 5000/8000 е необходим за монтаж на Dräger Polytron 5000/8000, когато контролът на концентрацията трябва да се извършва в тръбопроводи. Комплектът за свързване към тръби е предназначен за Dräger Polytron 5000/8000 във връзка със следните типове сензори:

– DrägerSensor Ex DD/DQ
– DrägerSensor Ex LC
– DrägerSensor Assembly
– EC измервателна глава Polytron 5000/8000 Lokal
– EC измервателна глава Polytron 5000/8000 Remote
– DrägerSensor IR

Тръбопроводите трябва да имат минимален диаметър 100 mm.

⚠ ВНИМАНИЕ
Всяко манипулиране на комплекта за свързване към тръби предполага точно познаване и спазване на ръководството за работа Dräger Polytron 5000/ 8000!

Монтаж

⚠ ВНИМАНИЕ
Тръбопроводът, предвиден за измерване, не тряб-ва да се използва по време на монтажа!

ℹ Всички посочени компоненти (държачи, уплътнения, винтове, подложни шайби) са включени в комплекта за свързване към тръби. Изключение правят необходимите скоби за закрепване към тръбата. При използване с e-Box: При използване на DrägerSensor Ex демонтирайте долния кабелен вход и го монтирайте странично или отгоре.

1. Пробийте отвор в тръбопровода на желаното място на измерване:
   – за DrägerSensor IR и Dräger PIR 3000: Ø 45 mm ±2 mm
   – за останалите описани сензори Dräger: Ø 35 mm ±1 mm
2. Поставете в отвора уплътнителен маншет (8, фиг. B; размер на отвора в зависимост от типа).
3. Завинтете укрепващата скоба (2, фиг. A) с 2 винта M6 x 8 (1, фиг. A) към основната планка (6, фиг. A):
   – **При използване с e-Box:** Позиция A, фиг. A
   – **При използване без e-Box:** Позиция B, фиг. A
4. Само за тръбопроводи с кръгло сечение: Завинтете 4 стопера (7, фиг. A; M6 x 10 с подложни шайби) свободно в диагонално разположените направляващи на основната плоча.
5. Завинтете въртящата се шайба (5, фиг. A) с 2 винта M6 x 16, подложни шайби (3, фиг. A) и застопоряваща шайба (4, фиг. A) към укрепващата скоба и закрепете в най-горно положение.
6. Закрепване към въртящата се шайба:
   – **При използване с e-Box:** Завинтете e-Box (11, фиг. C) с 4 винта M6 x 65 (12, фиг. C) към въртящата се шайба. В стандартната конфигурация шарнирният носач (10, фиг. C) се намира от лявата страна.
   – **При използване без e-Box:** Завинтете D-Box (15, фиг. E) с 4 винта M6 x 20 (14, фиг. E) към въртящата се шайба. Така сензорът сочи към тръбата.
7. Поставете предварително монтирания комплект за свързване към тръби централно спрямо отвора и го закрепете към тръбопровода с помощта на скобите (13, фиг. D/F; не са включени в обхвата на доставката).

   ℹ Комплектът за свързване към тръби може да се монтира надлъжно или напречно на тръбата.

8. Само за тръбопроводи с кръгло сечение: Разположете 4-те стопера така, че държачът за тръба да се придържа към тръбата от стоперите. Затегнете винтовете.
9. Свързване към електрическата мрежа:
   – **При използване с e-Box:** Извършете свързването към електрическата мрежа и монтажа на трансмитера в съответствие с ръководството за монтаж за e-Box Polytron 5000/8000.
   – **При използване без e-Box:** Извършете свързването към електрическата мрежа и монтажа на трансмитера в съответствие с ръководството за работа за Polytron 5000/8000.

Привеждане на трансмитера в положение за техническо обслужване

1. Развийте долния винт и го затегнете в положение за техническо обслужване A или B (фиг. B).
2. Разхлабете горния винт (9, фиг. B).
3. Извадете трансмитера от уплътнението, завъртете на 45° наляво или надясно и го поставете на долния винт.
4. Затегнете горния винт.

Účel použití

Souprava pro připojení na potrubí Polytron 5000/8000 je potřebná k montáži přístroje Dräger Polytron 5000/8000, pokud se má monitorování koncentrace provádět v potrubí. Souprava pro připojení na potrubí je určena pro přístroje Dräger Polytron 5000/8000 ve spojení s následujícími typy senzorů:

– DrägerSensor Ex DD/DQ
– DrägerSensor Ex LC
– DrägerSensor Assembly
– Měřicí hlava EC Polytron 5000/8000 místní
– Měřicí hlava EC Polytron 5000/8000 dálková
– DrägerSensor IR

Potrubí musí mít průměr nejméně 100 mm.

⚠ UPOZORNĚNÍ
Jakákoliv manipulace se soupravou pro připojení na potrubí předpokládá přesnou znalost a respektování návodu k použití přístroje Dräger Polytron 5000/8000!

Montáž

⚠ UPOZORNĚNÍ
Potrubí, které je určené k měření, nesmí být při montáži v provozu!

ℹ Veškeré uvedené komponenty (držáky, těsnění, šrouby, podložky) jsou k soupravě pro připojení na potrubí přiloženy. Výjimkou jsou potřebné spony k upevnění trubek. Při použití s e-Boxem: Při použití senzoru DrägerSensor Ex odstraňte spodní kabelovou vývodku a namontujte ji na bok nebo nahoru.

1. Na požadovaném měřicím místě vyvrtejte do potrubí otvor:
   – pro DrägerSensor IR a Dräger PIR 3000: Ø 45 mm ±2 mm
   – pro ostatní uvedené senzory Dräger: Ø 35 mm ±1 mm
2. Vložte do otvoru těsnicí manžetu (8, obr. B; typ podle velikosti otvoru).
3. Úhlový držák (2, obr. A) upevněte 2 šrouby M6 x 8 (1, obr. A) k základové desce (6, obr. A):
   – **Při použití s e-Boxem:** Poloha A, obr. A
   – **Při použití bez e-Boxu:** Poloha B, obr. A
4. Pouze pro potrubí s kulatým průřezem: 4 záporníky (7, obr. A; M6 x 10 s podložkami) volně zašroubujte do diagonálně uspořádaných vedení základové desky.
5. Otočný kotouč (5, obr. A) přišroubujte 2 šrouby M6 x 16 s podložkami (3, obr. A) a aretačním šroubem (4, obr. A) k úhlovému držáku a připevněte v nejvyšší poloze.
6. Připevnění k otočnému kotouči:
   – **Při použití s e-Boxem:** e-Box (11, obr. C) přišroubujte 4 šrouby M6 x 65 (12, obr. C) k otočnému kotouči. Ve standardní konfiguraci se závěs (10, obr. C) nachází na levé straně.
   – **Při použití bez e-Boxu:** D-Box (15, obr. E) přišroubujte 4 šrouby M6 x 20 (14, obr. E) k otočnému kotouči. Senzor přitom ukazuje k trubce.
7. Předmontovanou soupravu pro připojení na potrubí vystřeďte vzhledem k otvoru a připevněte sponami (13, obr. D/F; nejsou součástí dodávky) k potrubí.

   ℹ Soupravu pro připojení na potrubí lze na trubku připevnit podélně nebo příčně.

8. Pouze pro potrubí s kulatým průřezem: Vyrovnejte 4 záporníky tak, aby jimi byl držák na trubce podepřený. Utáhněte šrouby.
9. Elektrické připojení:
   – **Při použití s e-Boxem:** Elektrické připojení a montáž transmiteru proveďte podle montážního návodu pro e-Box Polytron 5000/8000.
   – **Při použití bez e-Boxu:** Elektrické připojení a montáž transmiteru proveďte podle návodu k použití přístroje Polytron 5000/8000.

Uvedení transmiteru do polohy pro údržbu

1. Vyšroubujte spodní šroub a zašroubujte do polohy pro údržbu A nebo B (obr. B).
2. Povolte horní šroub (9, obr. B).
3. Vyjměte transmiter z těsnění, pootočte jím o 45° doleva nebo doprava a nasaďte na dolní šroub.
4. Utáhněte horní šroub.

Anvendelsesformål

Rørtilslutningssættet Polytron 5000/8000 kræves til montage af Dräger Polytron 5000/8000, når koncentrationsovervågningen skal finde sted i rørledninger. Rørtilslutningssættet er beregnet til Dräger Polytron 5000/8000 i forbindelse med følgende sensortyper:

– DrägerSensor Ex DD/DQ
– DrägerSensor Ex LC
– DrägerSensor Assembly
– EC-målehoved Polytron 5000/8000 Lokal
– EC-målehoved Polytron 5000/8000 Remote
– DrägerSensor IR

Rørledninger skal mindst have en diameter på 100 mm.

⚠ FORSIGTIG
Enhver håndtering af rørtilslutningssættet kræver nøje kendskab til og overholdelse af brugsanvisningen for Dräger Polytron 5000/8000!

Montage

⚠ FORSIGTIG
Rørledningen, som er beregnet til målingen, må ikke være i drift ved montagen!

ℹ Samtlige anførte komponenter (holdere, pakninger, skruer, underlagsskiver) er vedlagt rørtilslutningssættet. Undtagen de nødvendige spændebånd til rørfastgørelsen. Ved anvendelse med e-boks: Fjern den nederste kabelindføring ved anvendelse af DrägerSensor Ex, og monter den i siden eller foroven.

1. Bor et hul ved det ønskede målested på rørledningen:
   – Til DrägerSensor IR og Dräger PIR 3000: Ø 45 mm ±2 mm
   – Til de andre anførte Dräger-sensorer: Ø 35 mm ±1 mm
2. Monter tætningsmanchetten (8, fig. B; type svarende til hullets størrelse) i hullet.
3. Skru holdevinklen (2, fig. A) på grundpladen (6, fig. A) med 2 skruer M6 x 8 (1, fig. A):
   – Ved anvendelse med e-boks: Position A, fig. A
   – Ved anvendelse uden e-boks: Position B, fig. A
4. Kun til rørledninger med rundt tværsnit: Skub de4 stoppere (7, fig. A; M6 x 10 med underlagsskiver) løst ind i grundpladens diagonalt placerede føringer.
5. Skru drejeskiven (5, fig. A) på holdevinklen med 2 skruer M6 x 16, underlagsskiver (3, fig. A) og låseskive (4, fig. A), og fastgør den i øverste position.
6. Fastgørelse på drejeskive:
   – Ved anvendelse med e-boks: Skru e-boksen (11, fig. C) på drejeskiven med 4 skruer M6 x 65 (12, fig. C). I standardkonfigurationen befinder hængselholderen (10, fig. C) sig på venstre side.
   – Ved anvendelse uden e-boks: Skru D-boksen (15, fig. 4a) på drejeskiven med 4 skruer M6 x 20 (14, fig. 4a). Sensoren viser mod røret.
7. Ret det formonterede rørtilslutningssæt op centrisk i forhold til hullet, og fastgør det med spændebånd (13, fig. D/F; medfølger ikke) på rørledningen.

   ℹ Rørtilslutningssættet kan monteres på langs eller på tværs i forhold til røret.

8. Kun til rørledninger med rundt tværsnit: Ret de 4 stoppere op, så rørholderen støttes på røret af stopperne. Spænd skruerne.
9. Elektrisk tilslutning:
   – **Ved anvendelse med e-boks:** Udfør den elektriske tilslutning og montagen af transmitteren i henhold til monteringsvejledningen for e-boks Polytron 5000/8000.
   – **Ved anvendelse uden e-boks:** Udfør den elektriske tilslutning og montagen af transmitteren i henhold til brugsanvisningen for Polytron 5000/8000.

Placering af transmitteren i servicepositionen

1. Skru den nederste skrue ud, og skru den i serviceposition A eller B (fig. B).
2. Løsn den øverste skrue (9, fig. B).
3. Træk transmitteren ud af pakningen, drej den 45° mod venstre eller højre, og stik den på den nederste skrue.
4. Spænd den øverste skrue.

Σκοπός χρήσης

Το σετ σύνδεσης σωλήνα Polytron 5000/8000 χρησιμοποιείται για την τοποθέτηση του Dräger Polytron 5000/8000 σε σωληνώσεις, όταν η συγκέντρωση ενός αερίου πρέπει να παρακολουθείται στις σωληνώσεις. Το σετ σύνδεσης σωλήνα προορίζεται για το Dräger Polytron 5000/8000 σε συνδυασμό με τους εξής τύπους αισθητήρα:

– DrägerSensor Ex DD/DQ
– DrägerSensor Ex LC
– DrägerSensor Assembly
– Κεφαλή μέτρησης EC Polytron 5000/8000, τοπική λειτουργία
– Κεφαλή μέτρησης EC Polytron 5000/8000, απομακρυσμένη λειτουργία
– DrägerSensor IR

Οι σωληνώσεις πρέπει να έχουν διάμετρο τουλάχιστον 100 mm.

⚠ ΠΡΟΣΟΧΗ
Οποιαδήποτε χρήση του σετ σύνδεσης σωλήνα προϋ- ποθέτει την ακριβή κατανόηση και τήρηση των οδηγι- ών χρήσης του Dräger Polytron 5000/8000!

Τοποθέτηση

⚠ ΠΡΟΣΟΧΗ
Η σωλήνωση που προορίζεται για τη μέτρηση δεν πρέ- πει να βρίσκεται σε λειτουργία κατά την τοποθέτηση.

ℹ Όλα τα εξαρτήματα που αναφέρονται (στηρίγματα, στεγανοποιητικά, βίδες, ροδέλες) συμπεριλαμβάνο-νται στο σετ σύνδεσης σωλήνα. Εξαιρούνται τα κολά- ρα που απαιτούνται για τη στερέωση του σωλήνα. Κατά τη χρήση με e-Box: Όταν χρησιμοποιείται ο αι- σθητήρας DrägerSensor Ex, αφαιρέστε την κάτω είσο- δο καλωδίου και τοποθετήστε την στο πλάι ή πάνω.

1. Ανοίξτε μια οπή στο επιθυμητό σημείο μέτρησης στη σωλήνωση:
   – για DrägerSensor IR και Dräger PIR 3000: Ø 45 mm ±2 mm
   – για τους άλλους αισθητήρες Dräger που αναφέρονται: Ø 35 mm ±1 mm
2. Κουμπώστε το στεγανοποιητικό δακτύλιο (8, Εικ. B, μέγεθος οπής ανάλογα με τον τύπο) στην οπή.
3. Βιδώστε τη γωνία συγκράτησης (2, Εικ. A) με 2 βίδες M6 x 8 (1, Εικ. A) στην πλάκα βάσης (6, Εικ. A):
   – **Κατά τη χρήση με e-Box:** Θέση A, Εικ. A
   – **Κατά τη χρήση χωρίς e-Box:** Θέση B, Εικ. A
4. Μόνο για σωληνώσεις με στρογγυλή διατομή: Βιδώστε χαλαρά τις τέσσερις 4 τάπες (7, Εικ. A, M6 x 10 με τις ροδέλες) στους διαγώνιους οδηγούς της πλάκας βάσης.
5. Βιδώστε τον περιστρεφόμενο δίσκο (5, Εικ. A) με 2 βίδες M6 x 16, τις ροδέλες (3, Εικ. A) και το δίσκο συγκράτησης (4, Εικ. A) στη γωνία συγκράτησης και στερεώστε τον στην πιο ψηλή θέση.
6. Στερέωση στον περιστρεφόμενο δίσκο:
   – **Κατά τη χρήση με e-Box:** Βιδώστε το e-Box (11, Εικ. C) με 4 βίδες M6 x 65 (12, Εικ. C) στον περιστρεφόμενο δίσκο. Σε τυπική διαμόρφωση, το στήριγμα του μεντεσέ (10, Εικ. C) βρίσκεται στην αριστερή πλευρά.
   – **Κατά τη χρήση χωρίς e-Box:** Βιδώστε το D-Box (15, Εικ. E) με 4 βίδες M6 x 20 (14, Εικ. E) στον περιστρεφόμενο δίσκο. Ο αισθητήρας είναι στραμμένος προς το σωλήνα.
7. Τοποθετήστε το προσυναρμολογημένο σετ σύνδεσης σωλήνα κεντρικά στην οπή και στερεώστε το στη σωλήνωση με κολάρα (13, Εικ. D/F, μη παρεχόμενα).

   ℹ Το σετ σύνδεσης σωλήνα μπορεί να τοποθετηθεί ορι- ζόντια ή κάθετα στο σωλήνα.

8. Μόνο για σωληνώσεις με στρογγυλή διατομή: Τοποθετήστε τις 4 τάπες με τέτοιον τρόπο, ώστε να συγκρατούν το στήριγμα σωλήνα πάνω στο σωλήνα. Βιδώστε καλά τις βίδες.
9. Ηλεκτρική σύνδεση:
   – **Κατά τη χρήση με e-Box:** Για την ηλεκτρική σύνδεση και την τοποθέτηση του πομπού, ακολουθήστε τις οδηγίες τοποθέτησης του e-Box Polytron 5000/8000.
   – **Κατά τη χρήση χωρίς e-Box:** Για την ηλεκτρική σύνδεση και την τοποθέτηση του πομπού, ακολουθήστε τις οδηγίες χρήσης του e-Box Polytron 5000/8000.

Φέρτε τον πομπό στη θέση συντήρησης

1. Ξεβιδώστε την κάτω βίδα και βιδώστε την στη θέση συντήρησης A ή B (Εικ. B).
2. Χαλαρώστε την επάνω βίδα (9, Εικ. B).
3. Βγάλτε τον πομπό από το στεγανοποιητικό, περιστρέψτετον προς τα αριστερά ή προς τα δεξιά κατά 45° και τοποθετήστε τον στην κάτω βίδα.
4. Σφίξτε την επάνω βίδα.

Kasutusotstarve

Toruühenduskomplekti Polytron 5000/8000 läheb tarvis Dräger Polytron 5000/8000 paigaldamiseks, kui kontsentratsiooni tuleb jälgida torustikus.
Toruühenduskomplekt on ette nähtud seadmele Dräger Polytron 5000/8000 koos alljärgnevat tüüpi anduritega:

– DrägerSensor Ex DD/DQ;
– DrägerSensor Ex LC;
– DrägerSensor Assembly;
– EC-mõõtepea Polytron 5000/8000, kohalik;
– EC-mõõtepea Polytron 5000/8000, kaugkasutus;
– DrägerSensor IR.

Torustiku läbimõõt peab olema vähemalt 100 mm.

⚠ ETTEVAATUST
Toruühenduskomplekti mis tahes käsitsemine eeldab Dräger Polytron 5000/8000 kasutusjuhendi täpset tundmist ja järgimist.

Paigaldamine

⚠ ETTEVAATUST
Mõõtmiseks ettenähtud torustik ei tohi paigaldamisel kasutuses olla!

ℹ Kõik loetletud komponendid (hoidikud, tihendid, poldid, alusseibid) on toruühenduskomplektiga kaasas. Erandiks on torude kinnitamiseks vajalikud toruklambrid. E-Boxiga kasutamisel: eemaldage alumine kaablisisend DrägerSensor Exi kasutamisel ja paigaldage küljele või üles.

1. Puurige torustikus auk soovitud mõõtmiskohta:
   – DrägerSensor IR-i ja Dräger PIR 3000 jaoks: Ø 45 mm ±2 mm;
   – teiste loetletud Dräger Sensorite jaoks: Ø 35 mm ±1 mm.
2. Paigaldage tihendusmansett (8, joonis B; puuritud augu suurus tüübi järgi) auku.
3. Keerake kinnitusnurk (2, joonis A) kahe poldiga M6 × 8 (1, joonis A) alusplaadile (6, joonis A).
   – **E-Boxiga kasutamisel:** punkt A, joonis A.
   – **E-Boxita kasutamisel:** punkt B, joonis A.
4. Ainult ümmarguse ristlõikega torustiku puhul: keerake neli stopperit (7, joonis A; M6 × 10 koos alusseibidega) alusplaadi diagonaalis asetsevatesse juhikutesse lõdvalt sisse.
5. Keerake pöördketas (5, joonis A) kahe poldiga M6 × 16, alusseibidega (3, joonis A) ja lukustusplaadiga (4, joonis A) kinnitusnurga külge ja kinnitage kõige ülemises asendis.
6. Pöördketta külge kinnitamine
   – **E-Boxiga kasutamisel:** keerake e-Box (11, joonis C) 4 poldiga M6 × 65 (12, joonis 3a) pöördketta külge. Standardkonfiguratsiooni korral asub hingetoend (10, joonis 3a) vasakul pool.
   – **E-Boxita kasutamisel:** keerake D-Box (15, joonis E) nelja poldiga M6 × 20 (14, joonis E) pöördketta külge. Andur on seejuures suunatud toru poole.
7. Seadke eelmonteeritud toruühenduskomplekt augu suhtes keskele ja kinnitage toruklambritega (13, joonis D/F; ei kuulu tarnekomplekti) torustiku külge.

   ℹ Toruühenduskomplekti võib paigaldada toru suhtes piki- või ristisuunas.

8. Ainult ümmarguse ristlõikega torustiku puhul: seadke neli stopperit selliselt paika, et stopperid toestaksid toru hoidikut. Keerake poldid korralikult kinni.
9. Elektriühendus
   – **E-Boxiga kasutamisel:** ühendage elektrisüsteem ja paigaldage saatja e-Box Polytron 5000/8000 paigaldusjuhendi järgi.
   – **E-Boxita kasutamisel:** ühendage elektrisüsteem japaigaldage saatja Polytron 5000/8000 kasutusjuhendijärgi.

Saatja seadmine hooldusasendisse

1. Keerake alumine polt välja ja keerake hooldusasendisse A või B (joonis B).
2. Lõdvendage ülemist polti (9, joonis B).
3. Tõmmake saatja tihendist välja, keerake 45° vasakule või paremale ja pistke alumisele poldile.
4. Keerake ülemine polt kinni.

Käyttötarkoitus

Polytron 5000/8000 -putkiliitäntäsarjaa käytetään Dräger Polytron 5000/8000 -laitteen asennuksessa silloin, kun putkien kaasupitoisuuksia on valvottava. Putkiliitäntäsarja on tarkoitettu käytettäväksi Dräger Polytron 5000/8000 -laitteen ja seuraavien anturityyppien kanssa:

– DrägerSensor Ex DD/DQ
– DrägerSensor Ex LC
– DrägerSensor Assembly
– paikallinen EC-sondi Polytron 5000/8000
– etäkäytettävä EC-sondi Polytron 5000/8000
– DrägerSensor IR

Putkien halkaisijan on oltava vähintään 100 mm.

⚠ HUOMIO
Putkiliitäntäsarjan käyttö edellyttää Dräger Polytron 5000/8000 -laitteen käyttöohjeen tarkkaa tuntemista ja noudattamista!

Asennus

⚠ HUOMIO
Mittausta varten toimitettu putki ei saa olla käytössä asennuksen aikana!

ℹ Kaikki kuvatut osat (pidike, tiivisteet, ruuvit, aluslevyt) toimitetaan yhdessä putkiliitäntäsarjan kanssa. Ainoastaan putken kiinnitykseen vaadittavat kiristysvanteet eivät sisälly toimitukseen. Käyttö e-Box-kytkentärasian kanssa: irrota alempi kaapeliläpivienti DrägerSensor Ex -antureita käytettäessä ja kiinnitä se sivulle tai päälle.

1. Poraa reikä haluttuun mittauskohtaan putkessa.
   – Antureita DrägerSensor IR ja Dräger PIR 3000 käytettäessä: Ø 45 mm ± 2 mm
   – Muita mainittuja Dräger-antureita käytettäessä: Ø 35 mm ± 1 mm
2. Kiinnitä läpivientikaulus (8, kuva B; tyyppi porareiän koosta riippuen) porareikään.
3. Kiinnitä kulmatuki (2, kuva A) kahdella koon M6 x 8 ruuvilla (1, kuva 1) pohjalevyyn (6, kuva 1):
   – **Käyttö e-Box-kytkentärasian kanssa:** kohta A, kuva A
   – **Käyttö ilman e-Box-kytkentärasiaa:** kohta B, kuva A
4. Vain poikkileikkaukseltaan pyöreille putkille: kierrä neljä pidätintä (7, kuva A; M6 x 10 ja aluslevyt) löysästi kiinni pohjalevyn viistoihin aukkoihin.
5. Kiinnitä kiertolevy (5, kuva 1) kulmatukeen kahdella koon M6 x 16 ruuvilla, aluslevyillä (3, kuva A) ja lukituslevyllä (4, kuva A). Kiinnitä kiertolevy yläasentoonsa.
6. Kiinnitys kiertolevyyn:
   – **Käyttö e-Box-kytkentärasian kanssa:** Kiinnitä e-Boxkytkentärasia (11, kuva C) neljällä koon M6 x 65 ruuvilla (12, kuva C) kiertolevyyn. Vakiomallissa saranakiinnike (10, kuva C) on vasemmalla puolella.
   – **Käyttö ilman e-Box-kytkentärasiaa:** Kiinnitä D-Box (15, kuva E) neljällä koon M6 x 20 ruuvilla (14, kuva E) kiertolevyyn. Anturi osoittaa tässä vaiheessa putken suuntaan.
7. Aseta esiasennettu putkiliitäntäsarja kohdakkain aukon keskikohdan kanssa ja kiinnitä putkeen kiristysvanteilla (13, kuva D/F; eivät sisälly toimitukseen).

   ℹ Putkiliitäntäsarja voidaan asentaa putkeen nähden joko pitkittäin tai poikittain.

8. Vain poikkileikkaukseltaan pyöreille putkille: Kohdista neljä pidätintä siten, että putkenkannatin asettuu tukevasti putken päälle pidättimien varaan. Kierrä ruuvit kunnolla kiinni.
9. Sähköliitäntä:
   – **Käyttö e-Box-kytkentärasian kanssa:** noudata lähettimen sähköliitännöissä ja asennuksessa e-Box Polytron 5000/8000 -laitteen asennusohjeita.
   – **Käyttö ilman e-Box-kytkentärasiaa:** noudata lähettimen sähköliitännöissä ja asennuksessa Polytron5000/8000 -laitteen käyttöohjeita.

Lähettimen siirtäminen huoltoasentoon

1. Irrota alemmat ruuvit ja kiinnitä huoltoasentoon A tai B(kuva B).
2. Kierrä yläruuvia (9, kuva B) hieman auki.
3. Nosta lähetin pois tiivisteestä, käännä sitä 45° vasemmalle tai oikealle ja aseta alaruuvin päälle.
4. Kierrä yläruuvi kiinni.

Namjena

Komplet za priključivanje na cijev Polytron 5000/8000 potreban je za montažu uređaja Dräger Polytron 5000/8000 u slučajevima kad je potreban nadzor koncentracije u cijevnim vodovima. Komplet za priključivanje na cijev predviđen je za Dräger Polytron 5000/8000 u kombinaciji sa sljedećim tipovima senzora:

- DrägerSensor Ex DD/DQ
- DrägerSensor Ex LC
- DrägerSensor Assembly
- Mjerna glava EC Polytron 5000/8000 Lokal
- Mjerna glava EC Polytron 5000/8000 Remote
- DrägerSensor IR

Cijevni vodovi moraju imati promjer od najmanje 100 mm.

⚠ OPREZ
Svako rukovanje kompletom za priključivanje na cijev zahtijeva potpuno poznavanje i striktno pridržavanje upute za uporabu uređaja Dräger Polytron 5000/8000!

Montaža

⚠ OPREZ
Cijevni vod predviđen za mjerenje tijekom montaže ne smije biti u pogonu!

ℹ Sve navedene komponente (držač, brtve, vijci, podloške) priložene su kompletu za priključivanje na cijev. Izuzetak su obujmice potrebne za pričvršćenje cijevi. Ako se koristi s uređajem e-Box: U slučaju primjene senzora DrägerSensor Ex skinite donju kabelsku uvodnicu i postavite je bočno ili na gornjoj strani.

1. Izbušite provrt na željenom mjernom mjestu na cijevnomvodu:
   - za DrägerSensor IR i Dräger PIR 3000: Ø 45 mm ±2 mm
   - za druge navedene senzore Dräger: Ø 35 mm ±1 mm
2. U provrt utisnite manžetnu brtvu (8, Sl. B; veličina provrta u skladu s tipom).
3. Kutni držač (2, Sl. A) pričvrstite pomoću 2 vijka M6 x 8 (1, Sl. A) na nosivu ploču (6, Sl. A):
   - **Ako se koristi s uređajem e-Box:** položaj A, Sl. A
   - **Ako se koristi bez uređaja e-Box:** položaj B, Sl. A
4. Samo za cijevne vodove okruglog presjeka: 4 zaustavnika (7, Sl. A; M6 x 10 s podloškama) labavo uvrnite u dijagonalno poredane vodilice nosive ploče.
5. Okretnu ploču (5, Sl. A) zavrnite pomoću 2 vijka M6 x 16, podloški (3, Sl. A) i zaporne pločice (4, Sl. A) na kutni držač i pričvrstite je u gornjem položaju.
6. Pričvršćivanje na okretnu ploču:
   - **Ako se koristi s uređajem e-Box:** e-Box (11, Sl. C) pričvrstite na okretnu ploču pomoću 4 vijka M6 x 65 (12, Sl. C). U standardnoj konfiguraciji držač šarke (10, Sl. C) nalazi se na lijevoj strani.
   - **Ako se koristi bez uređaja e-Box:** D-Box (15, Sl. E) pričvrstite na okretnu ploču pomoću 4 vijka M6 x 20 (14, Sl. E). Senzor treba biti usmjeren prema cijevi.
7. Prethodno montirani komplet za priključivanje na cijev centrirajte prema provrtu i pričvrstite ga obujmicama (13, Sl. D/F; nisu uključene u opseg isporuke) na cijevni vod.

ℹ Komplet za priključivanje na cijev može se montirati uzdužno ili poprečno na cijev.

8. Samo za cijevne vodove okruglog presjeka: 4 zaustavnika poravnajte tako da držač cijevi bude poduprt na cijevi pomoću zastavnika. Čvrsto pritegnite vijke.
9. Električni priključak:
   - **Ako se koristi s uređajem e-Box:** Električni priključak i montažu detektora provedite u skladu s uputama za montažu za uređaj e-Box za Polytron 5000/8000.
   - **Ako se koristi bez uređaja e-Box:** Električni priključak i montažu detektora provedite u skladu s uputama za montažu za Polytron 5000/8000.

Postavljanje detektora u položaj za održavanje

1. Izvadite donji vijak i pritegnite ga u položaju za održavanje A ili B (Sl. B)
2. Olabavite gornji vijak (9, Sl. B).
3. Izvucite detektor iz brtve, zakrenite ga za 45° ulijevo ili udesno i nataknite na donji vijak.
4. Zategnite gornji vijak.

Az alkalmazás célja

A Polytron 5000/8000 csőcsatlakozó készlet a Dräger Polytron 5000/8000 csővezetékekbe történő szereléséhez szükséges, ha a koncentráció felügyeletét a csővezetékekben kell végezni. A csőcsatlakozó készlet a Dräger Polytron 5000/8000 készülékhez alkalmas a következő érzékelőtípusokkal használva:

- DrägerSensor Ex DD/DQ
- DrägerSensor Ex LC
- DrägerSensor Assembly
- Polytron 5000/8000 helyi EC mérőfej
- Polytron 5000/8000 távoli EC mérőfej
- DrägerSensor IR

A csővezetékeknek legalább 100 mm átmérőjűeknek kell lenniük.

⚠ VIGYÁZAT
A csőcsatlakozó készlet mindennemű kezelésének előfeltétele, hogy pontosan ismerjék és tartsák be a Dräger Polytron 5000/8000 kezelési utasításában foglaltakat!

Szerelés

⚠ VIGYÁZAT
A mérni kívánt csővezetéket a szerelés időtartamaalatt nem szabad üzemeltetni!

ℹ Minden felsorolt alkatrész (tartó, tömítések, csavarok, alátétek) mellékelve van a csőcsatlakozó készlethez. Kivéve: a csőre való felerősítéshez szükséges bilincsek. e-Box készülékkel való használat esetén: Az alsó kábelbevezetést a DrägerSensor Ex használata esetén távolítsa el, és oldalra vagy felülre szerelje fel.

1. Fúrja ki a furatokat a csővezetéken a kívánt mérési helynél:
   - DrägerSensor IR és Dräger PIR 3000 esetén: Ø 45 mm ±2 mm
   - a többi felsorolt Dräger Sensor esetén: Ø 35 mm ±1 mm
2. A tömítőmandzsettát (8, B. ábra; a furat méretének megfelelő típusok) helyezze a furatba.
3. A tartókeretet (2, A. ábra) 2 db M6 x 8 csavarral (1, A. ábra) csavarozza fel az alaplapra (6, A. ábra):
   - **e-Box készülékkel való használat esetén:** A helyzet,A. ábra
   - **e-Box készülék nélkül való használat esetén:** B helyzet, A. ábra
4. Csak kerek keresztmetszetű csövekhez: A 4 ütközőt (7, A. ábra; M6 x 10 alátétekkel) lazán csavarozza be az átlósan elrendezett vezetőkbe az alaplapon.
5. A forgótárcsát (5, A. ábra) 2 db M6 x 16 csavarral, alátétekkel (3, A. ábra) és a reteszelőalátéttel (4, A. ábra) csavarozza a tartókeretre, és a legfelső helyzetben rögzítse.
6. Felerősítés a forgótárcsára:
   - **e-Box készülékkel való használat esetén:** Az e-Box készüléket (11, C. ábra) 4 db M6 x 65 csavarral (12, C. ábra) csavarozza a forgótárcsára. A standard konfigurációban a zsanértartó (10, C. ábra) a bal oldalon található.
   - **e-Box készülék nélkül való használat esetén:** A D-Box készüléket (15, E. ábra) 4 db M6 x 20 csavarral (14, E. ábra) csavarozza a forgótárcsára. Az érzékelő eközben a cső felé néz.
7. Az előszerelt csőcsatlakozó készletet központosan igazítsa a furathoz, és bilincsekkel (13, D/F. ábra; nincs mellékelve) erősítse a csővezetékhez.

   ℹ A csőcsatlakozó készlet hosszában és keresztben is felszerelhető a csőre.

8. Csak kerek keresztmetszetű csövekhez: A 4 ütközőt úgy rendezze el, hogy a csőtartót az ütközők alátámasszák a csövön. Húzza meg szorosan a csavarokat.
9. Elektromos csatlakozás:
   - **e-Box készülékkel való használat esetén:** A távadó elektromos csatlakoztatását és szerelését az e-Box Polytron 5000/8000 szerelési útmutatójának megfelelően végezze.
   - **e-Box készülék nélkül való használat esetén:** A távadó elektromos csatlakoztatását és szerelését a Polytron 5000/8000 használati útmutatójának megfelelően végezze.

Távadó karbantartási pozícióba állítása:

1. Az alsó csavart csavarozza ki, és csavarozza A vagy B karbantartási helyzetbe (B. ábra).
2. Lazítsa meg a felső csavart (9, B. ábra).
3. A távadót húzza ki a tömítésből, forgassa el 45°-kal balravagy jobbra, és dugja az alsó csavarra.
4. Húzza meg a felső csavart.

Impiego previsto

Il kit per montaggio in tubazione Polytron 5000/8000 è necessario per il montaggio di Dräger Polytron 5000/8000, se il monitoraggio della concentrazione deve avere luogo nelle tubazioni. Il kit per montaggio in tubazione è destinato al Dräger Polytron 5000/8000 in collegamento con i seguenti modelli di sensore:

- DrägerSensor Ex DD/DQ
- DrägerSensor Ex LC
- DrägerSensor Assembly
- Testa di misura EC Polytron 5000/8000 Locale
- Testa di misura EC Polytron 5000/8000 Remota
- DrägerSensor IR

Le tubazioni devono avere un diametro di almeno 100 mm.

⚠ ATTENZIONE
Ogni impiego del kit per montaggio in tubazione presuppone la perfetta conoscenza e l'osservanza delle istruzioni per l'uso di Dräger Polytron 5000/8000!

Montaggio

⚠ ATTENZIONE
La tubazione interessata dalla misurazione non può essere funzionante durante il montaggio!

ℹ Tutti i componenti elencati (supporto, guarnizioni, viti, rondelle) sono inclusi nel kit per montaggio in tubazione. Eccetto le fascette necessarie per il fissaggio ai tubi. Impiego con e-Box: Se si utilizza il DrägerSensor® Ex rimuovere il passacavo inferiore e montarlo lateralmente o in alto.

1. Praticare un foro nel punto di misurazione desiderato della tubazione:
   - per DrägerSensor IR e Dräger PIR 3000: Ø 45 mm ±2 mm
   - per gli altri sensori Dräger elencati: Ø 35 mm ±1 mm
2. Inserire il manicotto di tenuta (8, fig. B; dimensioni del foro in base al modello) nel foro.
3. Avvitare il braccetto di tenuta (2, fig. 1) con 2 viti M6 x 8 (1, fig. A) alla piastra di base (6, fig. A):
   - **Impiego con e-Box:** Posizione A, Fig. A
   - **Impiego senza e-Box:** Posizione B, Fig. A
4. Soltanto per tubazioni con sezione tonda: Avvitare i 4 tappi (7, fig. A; M6 x 10 con rondelle) allentati nelle guide disposte in diagonale della piastra di base.
5. Avvitare il disco girevole (5, fig. A) con 2 viti M6 x 16, rondelle (3, fig. A) e la rondella di bloccaggio (4, fig. A) al braccetto di tenuta e fissarlo nella posizione superiore.
6. Fissaggio al disco girevole:
   - **Impiego con e-Box:** Avvitare l'e-Box (11, fig. C) con 4 viti M6 x 65 (12, fig. C) al disco girevole. Nella configurazione standard il supporto cerniera(10, fig. C) si trova sul lato sinistro.
   - **Impiego senza e-Box:** Avvitare la D-Box (15, fig. E) con 4 viti M6 x 20 (14, fig. E) al disco girevole. Il sensore in questo caso è rivolto verso il tubo.
7. Allineare il kit per montaggio in tubazione premontato al centro rispetto al foro e fissarlo con le fascette (13, fig. D/F; non comprese nella fornitura) alla tubazione.

   ℹ Il kit per montaggio in tubazione può essere montato in lunghezza o trasversalmente rispetto al tubo.
8. Soltanto per tubazioni con sezione tonda: Allineare i 4 tappi in modo che il supporto tubazione sul tubo sia supportato dai tappi. Fissare le viti.
9. Collegamento elettrico:
   - **Impiego con e-Box:** Collegamento elettrico e montaggio del trasmettitore secondo le istruzioni di montaggio dell'e-Box Polytron 5000/8000.
   - **Impiego senza e-Box:** Collegamento elettrico e montaggio del trasmettitore secondo le istruzioni di montaggio di Polytron 5000/8000.

Portare il trasmettitore nella posizione di manutenzione

1. Svitare la vite inferiore e avvitare in posizione di manutenzione A o B (fig. B).
2. Allentare la vite superiore (9, fig. 2).
3. Estrarre il trasmettitore dalla guarnizione per girarlo di 45°a sinistra o a destra e inserirlo sulla vite inferiore.
4. Stringere la vite superiore.

Naudojimo paskirtis

Vamzdžio jungčių komplektas „Polytron 5000/8000“ naudojamas „Dräger Polytron 5000/8000“ montuoti, kai turi būti stebima koncentracija vamzdynuose. Vamzdžio jungčių komplektas skirtas naudoti su „Dräger Polytron 5000/8000“ kartu su toliau išvardytų tipų jutikliais:

– DrägerSensor Ex DD/DQ
– DrägerSensor Ex LC
– DrägerSensor Assembly
– EC matavimo galvutė „Polytron 5000/8000“, valdoma lokaliai
– EC matavimo galvutė „Polytron 5000/8000“, valdoma nuotoliniu būdu
– DrägerSensor IR

Vamzdžių skersmuo turi būti ne mažesnis nei 100 mm.

⚠ ATSARGIAI!
Atliekant bet kokius veiksmus su vamzdžio jungčių komplektu reikia gerai suprasti ir tiksliai laikytis „Dräger Polytron 5000/8000“ naudojimo instrukcijos!

Montavimas

⚠ ATSARGIAI!
Vamzdynas, kuriame numatyta vykdyti matavimą, montavimo metu negali būti eksploatuojamas!

ℹ Visi išvardyti komponentai (laikikliai, tarpikliai, varžtai, poveržlės) yra vamzdžio jungčių komplekte. Komplekte nėra apkabų vamzdžiui tvirtinti. Naudojant su „e-Box“: jei naudojate „DrägerSensor Ex“ jutiklį, išimkite apatinį kabelio įvadą ir sumontuokite jį šone arba viršuje.

1. Išgręžkite angą pageidaujamoje vamzdyno vietoje, kurioje bus atliekamas matavimas:
   – „DrägerSensor IR“ ir „Dräger PIR 3000“: Ø 45 mm ±2 mm
   – kitiems nurodytiems „Dräger“ jutikliams: Ø 35 mm ±1 mm
2. Įstatykite sandarinamąjį manžetą (8, B pav.; angos dydis turi atitikti tipą) į angą.
3. Prisukite atraminį kampainį (2, A pav.) 2 varžtais M6 x 8 (1, A pav.) prie pagrindo plokštės (6, A pav.):
   – **Naudojant su „e-Box“:** A padėtis, A pav.
   – **Naudojant be „e-Box“:** B padėtis, A pav.
4. Tik apskrito skerspjūvio vamzdynams: 4 fiksatorius (7, A pav.; M6 x 10 su poveržlėmis) nepriveržda mi įsukite į įstrižai išdėstytas pagrindo plokštės kreipiamąsias.
5. Prisukite sukamąjį diską (5, A pav.) 2 varžtais M6 x 16 su poveržlėmis (3, A pav.), o fiksavimo diską (4, A pav.) – prie atraminio kampainio bei įtvirtinkite viršutinėje padėtyje.
6. Tvirtinimas prie sukamojo disko:
   – **Naudojant su „e-Box“:** prisukite „e-Box“ (11, C pav.) 4 varžtais M6 x 65 (12, C pav.) prie sukamojo disko. Jei konfigūracija standartinė, lankstinis laikiklis (10, C pav.) yra kairėje pusėje.
   – **Naudojant be „e-Box“:** prisukite „D-Box“ (15, E pav.) 4 varžtais M6 x 20 (14, E pav.) prie sukamojo disko. Jutiklis turi būti nukreiptas į vamzdį.
7. Išlygiuokite preliminariai sumontuotą vamzdžio jungčių komplektą per angos centrą ir pritvirtinkite prie vamzdyno apkabomis (13, D/F pav.; nėra komplekte).

   ℹ Vamzdžio jungčių komplektą galima montuoti išilgai arba skersai vamzdžio.

8. Tik apskrito skerspjūvio vamzdynams: 4 fiksatorius išlygiuokite taip, kad vamzdžio laikiklis būtų įremtas į vamzdį per fiksatorius. Tvirtai priveržkite varžtus.
9. Elektros jungtis
   – **Naudojant su „e-Box“:** daviklio elektros jungtis prijunkite ir montavimo darbus atlikite laikydamiesi „Polytron 5000/8000“ skirstomosios dėžutės „e-Box“ montavimo instrukcijos.
   – **Naudojant be „e-Box“:** daviklio elektros jungtis prijunkite ir montavimo darbus atlikite laikydamiesi „Polytron 5000/8000“ naudojimo instrukcijos.

Daviklio nustatymas į techninės priežiūros padėtį

1. Išsukite apatinį varžtą ir įsukite jį techninės priežiūros padėtyje A arba B (B pav.).
2. Atlaisvinkite viršutinį varžtą (9, B pav.).
3. Ištraukite daviklį iš tarpiklio, pasukite 45° kampu į kairę arba dešinę ir užmaukite ant apatinio varžto.
4. Priveržkite viršutinį varžtą.

Pielietojuma mērķis

Caurules pievienošanas komplekts Polytron 5000/8000 ir nepieciešams Dräger Polytron 5000/8000 uzstādīšanai, ja cauruļvados ir jāveic koncentrācijas kontrole. Caurules pievienošanas komplekts ir paredzēts Dräger Polytron 5000/8000 apvienojumā ar tālāk norādītajiem sensoru veidiem.

- DrägerSensor Ex DD/DQ
- DrägerSensor Ex LC
- DrägerSensor mezgls
- EC mērījumu galva Polytron 5000/8000 Lokal
- EC mērījumu galva Polytron 5000/8000 Remote
- DrägerSensor IR

Cauruļvadu diametram jābūt vismaz 100 mm.

⚠ UZMANĪBU
Lai veiktu jebkādas darbības ar caurules pievienošanas komplektu, pilnībā jāizprot un stingri jāievēro Dräger Polytron 5000/8000 lietošanas instrukcija.

Montāža

⚠ UZMANĪBU
Montāžas laikā mērījumiem paredzētais cauruļvads nedrīkst tikt izmantots!

ℹ Visas norādītās daļas (stiprinājums, blīvējumi, skrūves, paplāksnes) ir ietvertas caurules pievienošanas komplektā. Komplektā nav iekļautas cauruļu nostiprināšanai nepieciešamās skavas. Izmantošanas gadījumā ar e-Box Izmantojot Dräger Ex sensoru, noņemiet apakšējo kabeļa ievadi un uzstādiet to sānos vai augšpusē.

1. Vēlamajā mērījumu vietā izveidojiet urbumu cauruļvadā:
   - ierīcēm DrägerSensor IR un Dräger PIR 3000 Ø 45 mm ±2 mm;
   - citiem norādītajiem Dräger sensoriem Ø 35 mm ±1 mm
2. Ievietojiet urbumā blīvējošo manšeti (8., 2. att.; urbuma izmērs atbilstoši tipiem).
3. Pie pamatnes plāksnes (6., 1. att.) ar 2 skrūvēm M6 x 8 (1., 1. att.) pieskrūvējiet stiprinājuma leņķus (2., 1. att.).
   - **Izmantošanas gadījumā ar e-Box** Pozīcija A, A. att.
   - **Izmantošanas gadījumā bez e-Box** Pozīcija B, A. att.
4. Tikai cauruļvadiem ar apaļu šķērsgriezumu 4 noslēgus (7., A. att.; M6 x 10 ar paplāksnēm) brīvi ieskrūvējiet diagonālajās vadīklās pamatnes plāksnē.
5. Pie stiprinājuma leņķiem pieskrūvējiet grozāmo ripu (5., A. att.) ar 2 skrūvēm M6 x 16, paplāksnēm (3., A. att.) un fiksēšanas paplāksni (4., A. att.) un nostipriniet augstākajā pozīcijā.
6. Nostiprināšana pie grozāmās ripas
   - **Izmantošanas gadījumā ar e-Box e-Box** (11., C. att.) ar 4 skrūvēm M6 x 65 (12., C. att.) pieskrūvējiet pie grozāmās ripas. Standarta konfigurācijā šarnīra stiprinājums (10., C. att.) atrodas kreisajā pusē.
   - **Izmantošanas gadījumā bez e-Box** Pieskrūvējiet D-Box (15., E. att.) ar 4 skrūvēm M6 x 20 (14., E. att.) pie grozāmās ripas. Sensoram jābūt vērstam caurules virzienā.
7. Iepriekš samontēto caurules pievienošanas komplektu novietojiet centrēti pret urbumu un ar skavām (13., D./ F. att.; nav ietvertas piegādes komplektācijā) nostipriniet pie caurules.

   ℹ Caurules pievienošanas komplektu attiecībā pret cauruli var uzstādīt gareniski vai šķērsām.

8. Tikai cauruļvadiem ar apaļu šķērsgriezumu Izkārtojiet 4 noslēgus tā, lai tie balstītu caurules stiprinājumu uz caurules. Cieši pievelciet skrūves.
9. Elektriskais pieslēgums
   - **Izmantošanas gadījumā ar e-Box** Veiciet devēja elektrisko pieslēgumu un uzstādīšanu atbilstoši e-Box Polytron 5000/8000 montāžas instrukcijai.
   - **Izmantošanas gadījumā bez e-Box** Veiciet devēja elektrisko pieslēgumu un uzstādīšanu atbilstoši e-Box Polytron 5000/8000 lietošanas instrukcijai.

Devēja novietošana apkopes pozīcijā

1. Izskrūvējiet apakšējo skrūvi un ieskrūvējiet to apkopes pozīcijā A vai B (B. att.).
2. Atskrūvējiet vaļīgāk augšējo skrūvi (9., B. att.).
3. Izvelciet devēju no blīvējuma, pagrieziet par 45° pa kreisi vai pa labi un uzspraudiet uz apakšējās skrūves.
4. Cieši pievelciet augšējo skrūvi.

Beoogd gebruik

De buisaansluitingset Polytron 5000/8000 is nodig voor de montage van de Dräger Polytron 5000/8000, wanneer de concentratiebewaking in de buizen moet plaatsvinden. De buisaansluitingset is bedoeld voor de Dräger Polytron 5000/8000 in combinatie met de volgende sensortypen:

– DrägerSensor Ex DD/DQ
– DrägerSensor Ex LC
– DrägerSensor Assembly
– EC-meetkop Polytron 5000/8000 Lokal
– EC-meetkop Polytron 5000/8000 Remote
– DrägerSensor IR

Buizen moeten een diameter van minimaal 100 mm hebben.

⚠ LET OP
Elke handeling aan de buisaansluitingset vereist de exacte kennis en opvolging van de gebruiksaanwijzing Dräger Polytron 5000/8000!

Montage

⚠ LET OP
De voor de meting bestemde buis mag bij de montage niet in bedrijf zijn!

ℹ Alle vermelde componenten (houder, pakkingen, bouten, sluitringen) zijn met de buisaansluitingset meegeleverd. Hiervan uitgezonderd zijn de benodigde beugels voor de buisbevestiging. Bij gebruik met e-box: Verwijder bij gebruik van de DrägerSensor Ex de onderste kabelinvoer en monteer deze zijwaarts of aan de bovenkant.

1. Breng een boring aan op het gewenste meetpunt van de buis:
   – Voor DrägerSensor IR en Dräger PIR 3000: Ø 45 mm ±2 mm
   – Voor de andere vermelde Dräger sensoren: Ø 35 mm ±1 mm
2. Knoop een afdichtmanchet (8, afb. B; grootte van de boring overeenkomstig de typen) vast in de boring.
3. Schroef de houderhaak (2, afb. A) met 2 bouten M6 x 8 (1, afb. A) aan de fundatieplaat (6, afb. A) vast:
   – **Bij gebruik met e-box:** positie A, afb. A
   – **Bij gebruik zonder e-box:** positie B, afb. A
4. Alleen voor buizen met ronde doorsnede: Schroef de 4 stoppers (7, afb. A; M6 x 10 met sluitringen) losjes in de diagonaal geplaatste geleideopeningen van de fundatieplaat.
5. Schroef de draaischijf (5, afb. A) met 2 bouten M6 x 16, sluitringen (3, afb. A) en een borgplaatje (4, afb. A) aan de houderhaak en bevestig deze in de bovenste positie.
6. Bevestiging aan de draaischijf:
   – **Bij gebruik met e-box:** schroef de e-box (11, afb. C) met 4 bouten M6 x 65 (12, afb. C) aan de draaischijf. In de standaardconfiguratie bevindt de scharnierhouder (10, afb. C) zich aan de linkerzijde.
   – **Bij gebruik zonder e-box:** Schroef de d-box (15, afb. E) met 4 bouten M6 x 20 (14, afb. E) aan de draaischijf. De sensor wijst daarbij naar de buis.
7. Plaats de voorgemonteerde buisaansluitingset centraal op de boring en bevestig deze met beugels (13, afb. D/F; niet meegeleverd) aan de buis.

   ℹ De buisaansluitingset kan evenwijdig aan of haaks op de buis worden gemonteerd.

8. Alleen voor buizen met ronde doorsnede: Richt de 4 stoppers zodanig dat de buishouder op de buis door de stoppers wordt ondersteund. Draai de bouten stevig vast.
9. Elektrische aansluiting:
   – **Bij gebruik met e-box:** Voer de elektrische aansluiting en montage van de transmitter conform de montageaanwijzing e-box Polytron 5000/8000 uit.
   – **Bij gebruik zonder e-box:** Voer de elektrische aansluiting en montage van de transmitter conform de gebruiksaanwijzing Polytron 5000/8000 uit.

Transmitter in de onderhoudspositie brengen

1. Schroef de onderste bout eruit en schroef deze in onderhoudspositie A of B vast (afb. B).
2. Maak de bovenste bout (9, afb. B) los.
3. Trek de transmitter uit de pakking, draai deze 45° naar links of rechts en steek deze op de onderste bout.
4. Draai de bovenste bout vast.

Bruksområde

Rørtilkoblingssettet Polytron 5000/8000 er nødvendig for montering av Dräger Polytron 5000/8000 hvis konsentrasjoner skal overvåkes i rørledningene. Rørtilkoblingssettet skal brukes på Dräger Polytron 5000/8000 i forbindelse med følgende sensortyper:

– DrägerSensor Ex DD/DQ
– DrägerSensor Ex LC
– DrägerSensor Assembly
– EC-målehode Polytron 5000/8000 Lokal
– EC-målehode Polytron 5000/8000 Remote
– DrägerSensor IR

Rørledninger må ha en diameter på minst 100 mm.

⚠ FORSIKTIG
All håndtering av rørtilkoblingssettet forutsetter inngående kjennskap til og overholdelse av bruksanvisningen for Dräger Polytron 5000/8000.

Montering

⚠ FORSIKTIG
Rørledningen som skal brukes til målingen, må ikke være i drift under monteringen.

ℹ Samtlige oppførte komponenter (holder, tetninger, skruer, underlagsskiver) følger med rørtilkoblingssettet. Unntatt de nødvendige bøylene for festing av røret. Ved bruk med e-Box: Fjern den nedre kabelinnføringen ved bruk av DrägerSensor Ex, og monter den på siden eller øverst.

1. Bor en boring på det ønskede målestedet på rørledningen:
   – for DrägerSensor IR og Dräger PIR 3000: Ø 45 mm ±2 mm
   – for de andre oppførte Dräger-sensorene: Ø 35 mm ±1 mm
2. Knepp på tetningsmansjetten (8, fig. B; en type som passer til boringen) i boringen.
3. Skru festevinkelen (2, fig. A) på fundamentplaten (6, fig. A) ved hjelp av 2 skruer M6 x 8 (1, fig. A):
   – **Ved bruk med e-Box:** Posisjon A, fig. A
   – **Ved bruk uten e-Box:** Posisjon B, fig. A
4. Bare for rørledninger med rundt tverrsnitt: Skru de fire stopperne (7, fig. A; M6 x 10 med underlagsskiver) løst inn i de diagonalt plasserte føringene i fundamentplaten.
5. Skru dreieskiven (5, fig. A) på festevinkelen ved hjelp av to skruer M6 x 16, underlagsskivene (3, fig. A) og låseskiven (4, fig.A1). Fest dreieskiven i øverste posisjon.
6. Feste på dreieskiven:
   – **Ved bruk med e-Box:** Skru e-Box (11, fig. C) på dreieskiven ved hjelp av fire skruer M6 x 65 (12, fig. C). I standardkonfigurasjonen er hengselbeslaget (10, fig. C) plassert på venstre side.
   – **Ved bruk uten e-Box:** Skru D-Box (15, fig. E) på dreieskiven ved hjelp av fire skruer M6 x 20 (14, fig. E). Sensoren peker da mot røret.
7. Rett inn det formonterte rørtilkoblingssettet mot midten av boringen, og fest det med bøyler (13, fig. D/F; ikke inkludert i leveranseomfanget) på rørledningen.

   ℹ Rørtilkoblingssettet kan monteres på langs eller på tvers mot røret.

8. Bare for rørledninger med rundt tverrsnitt: Juster de fire stopperne slik at rørholderen blir støttet på røret av stopperne. Trekk skruene godt til.
9. Elektrisk tilkobling:
   – **Ved bruk med e-Box:** Utfør den elektriske tilkoblingen og monteringen av transmitteren i henhold til monteringsveiledningen for e-Box Polytron 5000/8000.
   – **Ved bruk uten e-Box:** Utfør den elektriske tilkoblingen og monteringen av transmitteren i henhold til bruksanvisningen for Polytron 5000/8000.

Flytte transmitteren til vedlikeholdsposisjon

1. Skru ut den nederste skruen, og skru den inn i vedlikeholdsposisjon A eller B (fig. B).
2. Løsne den øverste skruen (9, fig. B).
3. Trekk transmitteren ut av tetningen, drei den 45° mot venstre eller høyre, og sett den på nederste skrue.
4. Trekk til den øverste skruen.

Przeznaczenie

Zestaw przyłączeniowy do rur Polytron 5000/8000 służy do montażu urządzeń Dräger Polytron 5000/8000 w celu monitorowania stężeń w przewodach rurowych. Zestaw przyłączeniowy do rur jest przeznaczony do urządzeń Dräger Polytron 5000/8000 w połączeniu z następującymi rodzajami czujników:

- DrägerSensor Ex DD/DQ
- DrägerSensor Ex LC
- DrägerSensor Assembly
- Głowica pomiarowa EC Polytron 5000/8000 stacjonarna
- Głowica pomiarowa EC Polytron 5000/8000 zdalna
- DrägerSensor IR

Średnica przewodów rurowych musi wynosić co najmniej 100 mm.

⚠ UWAGA
Każde użycie zestawu przyłączeniowego do rur wymaga dokładnej znajomości instrukcji obsługi urządzeń Dräger Polytron 5000/8000 oraz jej przestrzegania!

Montaż

⚠ UWAGA
Przewód rurowy, w którym ma się odbyć pomiar, musi zostać wyłączony z użytku!

ℹ Wszystkie wymienione komponenty (mocowania, uszczelki, śruby, podkładki) są dołączone do zestawu przyłączeniowego do rur. Z wyjątkiem niezbędnych opasek do mocowania rur. W przypadku użytkowania z e-Box: W przypadku zastosowania czujników DrägerSensor Ex usunąć kabel prowadzony na dole i zamontować go z boku lub na górze.

1. Wywiercić otwór w wybranym miejscu pomiaru w przewodzie rurowym:
   - dla DrägerSensor IR oraz Dräger PIR 3000: Ø 45 mm ±2 mm
   - dla innych wymienionych czujników Dräger: Ø 35 mm ±1 mm
2. Włożyć kołnierz uszczelniający do otworu (8, rys. B; wielkość otworu odpowiednio do typów).
3. Przykręcić kątownik mocujący (2, rys. A) za pomocą 2 śrub M6 x 8 (1, rys. A) do płyty podstawowej (6, rys. A):
   - W przypadku użytkowania z e-Box: Pozycja A, rys. A
   - **W przypadku użytkowania bez e-Box:** Pozycja B, rys. A
4. Tylko w przypadku przewodów rurowych o okrągłym przekroju: Wkręcić luźno 4 ograniczniki (7, rys. A; M6 x 10 z podkładkami) do rozmieszczonych po przekątnej prowadnic płyty podstawowej.
5. Przykręcić płytę obrotową (5, rys. A) za pomocą 2 śrub M6 x 16, podkładek (3, rys. A) i płyty blokującej (4, rys. A) do kątownika mocującego i przymocować w najwyższej pozycji.
6. Mocowanie na płycie obrotowej:
   - **W przypadku użytkowania z e-Box**: przykręcić e-Box (11, rys. C) za pomocą 4 śrub M6 x 65 (12, rys. C) do płyty obrotowej. W standardowej konfiguracji mocowanie zawiasów (10, rys. C) znajduje się po lewej stronie.
   - **W przypadku użytkowania bez e-Box:** Przykręcić D-Box (15, rys. E) za pomocą 4 śrub M6 x 20 (14, rys. E) do płyty obrotowej. Czujnik musi być skierowany w stronę rury.
7. Wstępnie zmontowany zestaw przyłączeniowy do rur (13, rys. D/F; brak w zestawie) ustawić centralnie względem otworu i przymocować do rury za pomocą opasek.

   ℹ Zestaw przyłączeniowy do rur może zostać zamontowany wzdłuż lub w poprzek rury.
8. Tylko w przypadku przewodów rurowych o okrągłym przekroju: Cztery ograniczniki ustawić w taki sposób, aby stanowiły podparcie dla uchwytu na rurze. Dokręcić mocno śruby.
9. Instalacja elektryczna:
   - **W przypadku użytkowania z e-Box:** Instalację elektryczną oraz montaż przekaźnika przeprowadzać zgodnie z instrukcją montażu e-Box Polytron 5000/8000.
   - **W przypadku użytkowania bez e-Box:** Instalację elektryczną oraz montaż przekaźnika przeprowadzać zgodnie z instrukcją obsługi e-Box Polytron 5000/8000.

Ustawianie przekaźnika w pozycji konserwacyjnej

1. Wykręcić dolną śrubę i wkręcić w pozycji konserwacyjnej A lub B (rys. B).
2. Poluzować górną śrubę (9, rys. B).
3. Wyjąć przekaźnik z uszczelki, obrócić o 45° w lewo lub w prawo i umieścić na dolnej śrubie.
4. Dokręcić górną śrubę.

Finalidade

O kit para conexão de tubulação Polytron 5000/8000 é utilizado na montagem do Dräger Polytron 5000/8000, quando o monitoramento da concentração deve ser efetuado nas tubulações. O kit para conexão de tubulação é previsto para utilização no Dräger Polytron 5000/8000 em conjunto com os seguintes tipos de sensores:

- DrägerSensor Ex DD/DQ
- DrägerSensor Ex LC
- DrägerSensor Assembly
- Apalpador de medição EC Polytron 5000/8000 local
- Apalpador de medição EC Polytron 5000/8000 remoto
- DrägerSensor IR

erSensor IRAs tubulações devem possuir um diâmetro mínimo de100 mm.

⚠ CUIDADO
A utilização do kit para conexão de tubulação exige o perfeito conhecimento e o rigoroso cumprimento das instruções de uso do Dräger Polytron 5000/8000!

Montagem

⚠ CUIDADO
A tubulação prevista para a medição não deve estar em operação durante a montagem!

ℹ O kit para conexão de tubulação é composto por diversos componentes listados (suporte, vedações, parafusos, arruelas). As braçadeiras necessárias para a fixação dos tubos não estão incluídas. Para utilização com e-Box: Remover a entrada do cabo inferior na utilização do DrägerSensor e montar na parte lateral ou superior.

1. Fazer um furo na tubulação, no local de medição desejado:
   - para DrägerSensor IR e Dräger PIR 3000: Ø 45 mm ±2 mm
   - para os outros sensores da Dräger relacionados: Ø 35 mm ±1 mm
2. Prender a braçadeira de vedação (8, fig. B; tipo correspondente ao tamanho do furo) no furo.
3. Aparafusar o suporte (2, fig. A) com dois parafusos M6 x 8 (1, fig. A) na placa de base (6, fig. A):
   - **Para utilização com e-Box:** Posição A, fig. A
   - **Para utilização sem e-Box:** Posição B, fig. A
4. Somente para tubulações com seção transversal circular: Prender os 4 fixadores (7, fig. A; M6 x 10 com arruelas) sem apertar nas guias dispostas em diagonal da placa de base.
5. Aparafusar o disco giratório (5, fig. A) no suporte com 2 parafusos M6 x 16, arruelas (3, fig. A) e arruela de fechamento (4, fig. A) e prender na posição mais alta.
6. Fixação no disco giratório:
   - **Para utilização com e-Box:** aparafusar o e-Box(11, fig. C) com 4 parafusos M6 x 65 (12, fig. C) no disco giratório. Na configuração padrão, o suporte da dobradiça (10, fig. C) está localizado do lado esquerdo.
   - **Para utilização sem e-Box:** Aparafusar o D-Box (15, fig. E) com 4 parafusos M6 x 20 (14, fig. E) no disco giratório. O sensor fica voltado para a direção do tubo.
7. Alinhar o kit para conexão de tubulação previamente montado de modo centralizado ao furo e prender com braçadeiras (13, fig. D/F; não incluídas no escopo de fornecimento) na tubulação.

   ℹ O kit para conexão de tubulação pode ser montado no sentido longitudinal ou no sentido transversal ao tubo.

8. Somente para tubulações com seção transversal circular:Alinhar os 4 fixadores de tal forma estes apóiem o suporteda tubulação no tubo. Apertar bem os parafusos.
9. Conexão elétrica:
   - **Para utilização com e-Box:** Efetuar a conexão elétrica e a montagem do transmissor de acordo comas instruções de montagem do e-Box Polytron 5000/8000.
   - **Para utilização sem e-Box:** Efetuar a conexão elétrica e a montagem do transmissor de acordo com as instruções de uso do Polytron 5000/8000.

Colocar o transmissor na posição de manutenção

1. Remover o parafuso inferior e aparafusá-lo na posição de manutenção A ou B (fig. B).
2. Soltar o parafuso superior (9, fig. B).
3. Remover o transmissor da vedação, girá-lo em 45° para a esquerda ou para a direita e colocá-lo sobre o parafuso inferior.
4. Apertar o parafuso superior.

Scopul utilizării

Setul de racordare tubulară Polytron 5000/8000 este necesar pentru montarea Dräger Polytron 5000/8000, dacă urmează să aibă loc monitorizarea concentraţiei din conductele de ţeavă. Setul de racordare tubulară este prevăzut pentru Dräger Polytron 5000/8000 în combinaţie cu următoarele tipuri de senzori:

– Senzor DrägerSensor Ex DD/DQ
– Senzor DrägerSensor Ex LC
– Ansamblu senzor DrägerSensor
– Cap de măsurare EC Polytron 5000/8000 local
– Cap de măsurare EC Polytron 5000/8000 de la distanţă
– Senzor DrägerSensor IR

Conductele de ţeavă trebuie să aibă un diametru de minim 100 mm.

⚠ PRECAUŢIE
Orice manipulare a setului de racordare tubulară presupune cunoaşterea exactă şi respectarea instrucţiunilor de utilizare a Dräger Polytron 5000/8000!

Montajul

⚠ PRECAUŢIE
Conducta de ţeavă prevăzută pentru măsurare nu are voie să fie în funcţiune la montaj!

ℹ Toate componentele enumerate (suport, garnituri, şuruburi, şaibe suport) sunt incluse în setul de racordare tubulară. Fac excepţie niturile necesare pentru fixarea ţevii. La utilizarea cu e-Box: La utilizarea senzorului Dräger Ex îndepărtaţi ghidajul de cablu inferior şi montaţi-l lateral sau sus.

1. Efectuaţi găurirea la locul de măsurare dorit al conductei de ţeavă:
   – pentru senzori DrägerSensor IR şi Dräger PIR 3000: Ø 45 mm ±2 mm
   – pentru celelalte tipuri enumerate de senzori Dräger: Ø 35 mm ±1 mm
2. Montaţi manşeta de etanşare (8, fig. B; mărimea găurii corespunzător tipurilor) în gaură.
3. Înşurubaţi colţarul de susţinere (2, fig. A) cu două şuruburi M6 x 8 (1, fig. A) pe placa de bază (6, fig. A):
   – **La utilizarea cu e-Box:** Poziţia A, fig. A
   – **La utilizarea fără e-Box:** Poziţia B, fig. A
4. Numai pentru conductele de ţeavă cu secţiune rotundă: Înşurubaţi uşor cele 4 opritoare (7, fig. A; M6 x 10 cu şaibe suport) în ghidajele dispuse în diagonală ale plăcii de bază.
5. Înşurubaţi placa turnantă (5, fig. A) cu două şuruburi M6 x 16, şaibele suport (3, fig. A) şi şaiba de blocare (4, fig. A) pe colţarul de susţinere şi fixaţi în poziţia cea mai de sus.
6. Fixarea pe placa turnantă:
   – **La utilizarea cu e-Box:** Înşurubaţi e-Box (11, fig. C) cu 4 şuruburi M6 x 65 (12, fig. C) pe placa turnantă. În configuraţia standard suportul balamalei (10, fig. C) se află pe partea stângă.
   – **La utilizarea fără e-Box:** Înşurubaţi D-Box (15, fig. E) cu 4 şuruburi M6 x 20 (14, fig. E) pe placa turnantă. Senzorul indică spre ţeavă.
7. Orientaţi centrat la gaură setul de racordare tubulară premontat şi fixaţi cu nituri (13, fig. D/F; neincluse în livrare) pe conducta de ţeavă.

   ℹ Setul de racordare tubulară poate fi montat longitudinal sau transversal faţă de ţeavă.

8. Numai pentru conductele de ţeavă cu secţiune rotundă: Orientaţi cele 4 opritoare astfel încât suportul de ţeavă să fie sprijinit pe ţeavă prin opritoare. Strângeţi strâns şuruburile.
9. Conexiunea electrică:
   – **La utilizarea cu e-Box:** Efectuaţi conexiunea electrică şi montajul traductorului conform instrucţiunilor de montaj a e-Box Polytron 5000/8000.
   – **La utilizarea fără e-Box:** Efectuaţi conexiunea electrică şi montajul traductorului conform instrucţiunilor de utilizare a Polytron 5000/8000.

Aducerea traductorului în poziţia de întreţinere

1. Scoateţi şurubul inferior şi înşurubaţi în poziţia de întreţinere A sau B (fig. B).
2. Slăbiţi şurubul superior (9, fig. B).
3. Scoateţi traductorul din garnitură, rotiţi cu 45° spre stânga sau dreapta şi aşezaţi-l pe şurubul inferior.
4. Strângeţi şurubul superior.

Назначение

Комплект для монтажа сенсора Polytron 5000/8000 в трубе используется для установки измерительной головки Dräger Polytron 5000/8000, когда необходим мониторинг концентрации газов в трубопроводах. Комплект для монтажа сенсора в трубе предназначен для измерительной головки Dräger Polytron 5000/8000, используемой со следующими моделямисенсоров:

– DrägerSensor Ex DD/DQ
– DrägerSensor Ex LC
– DrägerSensor Assembly
– Локальная электрохимическая сенсорная головка Polytron 5000/8000
– Выносная электрохимическая сенсорная головка Polytron 5000/8000
– DrägerSensor IR

Диаметр трубопровода должен составлять не менее 100 мм.

⚠ ПРЕДОСТЕРЕЖЕНИЕ
При любом использовании комплекта для монтажа сенсора в трубе необходимо полностью понимать и строго соблюдать Руководство по эксплуатации Dräger Polytron 5000/8000!

Установка

⚠ ПРЕДОСТЕРЕЖЕНИЕ
При установке комплекта трубопровод не должен эксплуатироваться!

ℹ Комплект для монтажа сенсора в трубе включает все перечисленные компоненты (держатели, уплотнители, винты, подкладные шайбы). Исклю- чение составляют лишь необходимые для крепле- ния к трубе хомуты. При использовании вместе с распределительной коробкой e-Box: при использовании сенсора на го- рючие газы демонтируйте нижний кабельный ввод и установите его сбоку или сверху.

1. Просверлите отверстие в трубопроводе в точке измерения:
   – для DrägerSensor IR и Dräger PIR 3000: Ø 45 мм ±2 мм
   – для других перечисленных сенсоров Dräger: Ø 35 мм ±1 мм
2. Вставьте в отверстие уплотнительную манжету (8, рис. B; размер отверстия согласно модели).
3. Привинтите крепежный уголок (2, рис. A) 2 винтами M6 x 8 (1, рис. A) к пластине основания (6, рис. A):
   – При использовании вместе с распределитель- ной коробкой e-Box: Позиция A, рис. A
   – **При использовании без распределительной коробки e-Box:** Позиция B, рис. A
4. Только для трубопроводов с круглым поперечным сечением: Ввинтите 4 стопора (7, рис. A; M6 x 10 с шайбами) в диагонально расположенные направляющие пластины основания, без затяжки.
5. Привинтите поворотный диск (5, рис. A) 2 винтами M6 x 16, подкладными шайбами (3, рис. A) и фиксирующий диск (4, рис. A) к крепежному уголку и зафиксируйте в верхнем положении.
6. Крепление к поворотному диску:
   – **При использовании вместе с распределитель- ной коробкой e-Box:** Привинтите распределитель- ную коробку e-Box (11, рис. C) 4винтами M6 x 65 (12, рис.C) к поворотному диску. В стан- дартной конфигурации шарнирное крепление (10, рис. C) расположено слева.
   – **При использовании без распределительной коробки e-Box:** Привинтите D-Box (15, рис. E) 4 винтами M6 x 20 (14, рис. E) к поворотному диску. При этом сенсор должен быть направлен на трубу.
7. Выровняйте предварительно собранный комплект для монтажа сенсора в трубе по центру отверстия и прикрепите хомутами (13, рис. D/F; в комплект поставки не входят) к трубе.

   ℹ Комплект для монтажа сенсора в трубе можно устанавливать как вдоль, так и поперек трубы.

8. Только для трубопроводов с круглым поперечным сечением: Четыре стопора подгоняются таким образом, чтобы держатель опирался на них. Сильно затяните винты.
9. Электрическое подключение:
   – **При использовании вместе с распределительной коробкой e-Box:** Выполните электроподключение и установку измерительной головки в соответствии с инструкциями по установке распределительной коробки e-Box для Polytron 5000/8000.
   – **При использовании без распределительной коробки e-Box:** Выполните электроподключение и установку измерительной головки в соответствии с руководством по эксплуатации Polytron 5000/8000.

Переведите измерительную головку в положение технического обслуживания

1. Вывинтите нижний винт и привинтите его в положение технического обслуживания A или B (рис. B).
2. Ослабьте верхний винт (9, рис. B).
3. Выньте измерительную головку из уплотнителя, поверните на 45° налево или направо и установите на нижний винт.
4. Затяните верхний винт.

Účel použitia

Súprava prípojok rúr Polytron 5000/8000 je potrebná na montáž Dräger Polytron 5000/8000, keď sa má koncentrácia sledovať v potrubiach. Súprava prípojok rúr je určená pre Dräger Polytron 5000/8000 v spojení s nasledujúcimi typmi senzorov:

– DrägerSensor Ex DD/DQ
– DrägerSensor Ex LC
– DrägerSensor Assembly
– Meracia hlava EC Polytron 5000/8000 miestna
– Meracia hlava EC Polytron 5000/8000 vzdialená
– DrägerSensor IR

Priemer potrubí musí byť minimálne 100 mm.

⚠ UPOZORNENIE
Predpokladom na akúkoľvek manipuláciu so súpravou prípojok rúr je presná znalosť a dodržiavanie návodu na použitie Dräger Polytron 5000/8000!

Montáž

⚠ UPOZORNENIE
Potrubie určené na meranie nesmie byť pri montáži v prevádzke!

ℹ Všetky uvádzané komponenty (držiak, tesnenia, skrutky, podložky) sú pribalené k súprave prípojok rúr. Balenie neobsahuje objímky potrebné na upevnenie rúr. Pri použití s e-Box: Pri použití senzora DrägerSensor Ex odstráňte spodný káblový prívod a namontujte ho zboku alebo zhora.

1. Na mieste požadovaného miesta merania v potrubí vyvŕtajte otvor:
   – pre senzor DrägerSensor IR a Dräger PIR 3000: Ø 45 mm ±2 mm
   – pre iné uvedené senzory Dräger: Ø 35 mm ±1 mm
2. Do otvoru osaďte manžetu (8, obr. B; veľkosť otvoru podľa typov).
3. Upevnite úchyt (2, obr. A) 2 skrutkami M6 x 8 (1, obr. A) na základnú dosku (6, obr. A):
   – **Pri použití s e-Box:** poloha A, obr. A
   – **Pri použití bez e-Box:** poloha B, obr. A
4. Iba pre potrubia s kruhovým prierezom: Voľne zaskrutkujte 4 zarážky (7, obr. A; M6 x 10 s podložkami) do diagonálne usporiadaných vedení základnej dosky.
5. Naskrutkujte otočný kotúč (5, obr. A) 2 skrutkami M6 x 16, podložkami (3, obr. A) a aretačnou podložkou (4, obr. A) na úchyt a upevnite ho v najvrchnejšej polohe.
6. Upevnenie na otočnom kotúči:
   – Pri použití s e-Box: Naskrutkujte e-Box (11, obr. C) na otočný kotúč 4 skrutkami M6 x 65 (12, obr. C). V štandardnej konfigurácii sa držiak závesu (10, obr. C) nachádza na ľavej strane.
   – Pri použití bez e-Box: Naskrutkujte D-Box (15, obr. E) 4 skrutkami M6 x 20 (14, obr. E) na otočný kotúč. Senzor je pritom orientovaný k rúre.
7. Predmontovanú súpravu prípojok rúr vyrovnajte vycentrovane vzhľadom na otvor a upevnite ju pomocou objímok (13, obr. D/F; nie sú súčasťou dodávky) na potrubie.

   ℹ Súprava prípojok rúr sa dá namontovať pozdĺžne alebo priečne vzhľadom na rúru.

8. Iba pre potrubia s kruhovým prierezom: 4 zarážky vyrovnajte tak, aby bol držiak rúry podopretý na rúre pomocou zarážok. Pevne dotiahnite skrutky.
9. Elektrické pripojenie:
   – **Pri použití s e-Box:** Elektrické pripojenie a montáž vysielača vykonajte podľa návodu na montáž pre e-Box Polytron 5000/8000.
   – **Pri použití bez e-Box:** Elektrické pripojenie a montáž vysielača vykonajte podľa návodu na použitie pre Polytron 5000/8000..

Presunutie vysielača do polohy na údržbu

1. Vyskrutkujte spodnú skrutku a naskrutkujte ju do polohy na údržbu A alebo B (obr. B).
2. Uvoľnite hornú skrutku (9, obr. B).
3. Vytiahnite vysielač z tesnenia, otočte ho o 45° doľava alebo doprava a nasuňte ho na spodnú skrutku.
4. Dotiahnite hornú skrutku.

Predvidena uporaba

Komplet cevnih priključkov Polytron 5000/8000 se uporablja za montažo naprave Dräger Polytron 5000/8000, če želite, da se nadzor koncentracij izvaja v napeljavah cevi. Komplet cevnih priključkov je predviden za napravo Dräger Polytron 5000/8000 v povezavi z naslednjimi vrstami senzorjev:

– DrägerSensor Ex DD/DQ
– DrägerSensor Ex LC
– DrägerSensor Assembly
– Merilna glava EC Polytron 5000/8000, lokalna
– Merilna glava EC Polytron 5000/8000, daljinska
– DrägerSensor IR

Napeljave cevi morajo imeti premer vsaj 100 mm.

⚠ PREVIDNOST
Predpogoj za vsako rokovanje s kompletom cevnih priključkov je natančno poznavanje in upoštevanje navodil za uporabo Dräger Polytron 5000/8000!

Namestitev

⚠ PREVIDNOST
Za meritev predvidena napeljava cevi pri montaži ne sme delovati!

ℹ Vse navedene komponente (nosilec, tesnila, vijaki, podložke) se nahajajo v kompletu cevnih priključkov. Priložene niso le objemke, ki so potrebne za pritrditev cevi. Pri uporabi z napravo e-Box: Pri uporabi senzorja DrägerSensors Ex odstranite spodnjo kabelsko uvodnico in jo namestite na strani ali zgoraj.

1. Na želenem merilnem mestu napeljave cevi izvrtajte izvrtino:
   – za senzor DrägerSensor IR in senzor Dräger PIR 3000: Ø 45 mm ±2 mm
   – za druge navedene senzorje podjetja Dräger: Ø 35 mm ±1 mm
2. Tesnilno manšeto (8, slika B; velikost izvrtine v skladu z vrsto) pripnite v izvrtino.
3. Pritrdilni kotnik (2, slika A) z dvema vijakoma M6 x 8 (1, slika A) privijte na osnovno ploščo (6, slika A):
   – **Pri uporabi z napravo e-Box:** Položaj A, slika A
   – **Pri uporabi brez naprave e-Box:** Položaj B, slika A
4. Samo za napeljave cevi z okroglim presekom: 4 čepe (7, slika A; M6 x 10 s podložkami) sproščene privijte v diagonalno razporejena vodila osnovne plošče.
5. Kolut (5, slika A) z dvema vijakoma M6 x 16, podložkama(3, slika A) in zaklepno ploščo (4, slika A) privijte napritrdilni kotnik in pritrdite v najbolj zgornjem položaju.
6. Pritrditev na kolut:
   – **Pri uporabi z napravo e-Box:** e-Box (11, slika C) s 4 vijaki M6 x 65 (12, slika C) privijte na kolut. Pri standardni konfiguraciji se nahaja v držalu tečaja (10, slika C) na levi strani.
   – **Pri uporabi brez naprave e-Box:** Napravo D-Box (15, slika E) s 4 vijaki M6 x 20 (14, slika E) privijte na kolut. Senzor je pri tem obrnjen proti cevi.
7. Vnaprej nameščen komplet cevnih priključkov usmerite središčno proti izvrtini in ga z objemkami (13, slika D/F; ne nahajajo se v obsegu dobave) pritrdite na napeljavo cevi.

   ℹ Komplet cevnih priključkov lahko namestite vzdolžno ali prečno glede na cev.

8. Samo za napeljave cevi z okroglim presekom: 4 čepe usmerite tako, da nosilec cevi na cevi zaradi čepov pada. Trdno privijte vijake.
9. Električni priklop:
   – **Pri uporabi z napravo e-Box:** Električni priklop in montažo oddajnika izvedite v skladu z navodili za montažo e-Box Polytron 5000/8000.
   – **Pri uporabi brez naprave e-Box:** Električni priklop in montažo oddajnika izvedite v skladu z navodili za uporabo Polytron 5000/8000.

Oddajnik prestavite v položaj za vzdrževanje

1. Odvijte spodnji vijak in ga privijte v položaj za vzdrževanje A ali B (slika B).
2. Sprostite zgornji vijak (9, slika B).
3. Oddajnik izvlecite iz tesnila, ga za 45° obrnite v levo ali desno stran in ga namestite na spodnji vijak.
4. Privijte zgornji vijak.

Användning

Röranslutningssetet Polytron 5000/8000 krävs för montering av Dräger Polytron 5000/8000, när koncentrationsövervakningen ska ske i rörledningarna. Röranslutningssetet är avsett för Dräger Polytron 5000/8000 i kombination med följande sensortyper:

- DrägerSensor Ex DD/DQ
- DrägerSensor Ex LC
- DrägerSensor Assembly
- EC-mäthuvud Polytron 5000/8000 lokalt
- EC-mäthuvud Polytron 5000/8000 Remote
- DrägerSensor IR

Rörledningar måste ha en diameter på minst 100 mm.

⚠ FÖRSIKTIGHET
Varje hantering av röranslutningssetet förutsätter god kännedom om bruksanvisningen för Dräger Polytron 5000/8000, samt att anvisningarna i den följs!

Montering

⚠ FÖRSIKTIGHET
Rörledningen som är avsedd för mätningen får inte vara i drift vid monteringen!

ℹ Samtliga uppräknade komponenter (hållare, tätningar, skruvar, distansbrickor) medföljer röranslutningssetet. Med undantag för klämmorna som behövs för infästning av rören. Vid användning med e-Box: Avlägsna den nedre kabelgenomföringen vid användning av DrägerSensorn Ex och montera den på sidan eller ovanpå.

1. Borra hål på önskat mätställe i rörledningen:
   - för DrägerSensor IR och Dräger PIR 3000: Ø 45 mm ±2 mm
   - för de andra uppräknade Dräger-sensorerna: Ø 3 mm±1 mm
2. Knäpp in tätningsmanschetten (8, bild B; storleken på hålet motsvarande typerna) i hålet.
3. Skruva fast hållarvinkeln (2, bild A) med 2 skruvar M6 x 8 (1, bild A) på bottenplattan (6, bild A):
   - **Vid användning med e-Box:** Position A, bild A
   - **Vid användning utan e-Box:** Position B, bild A
4. Endast för rörledningar med runt tvärsnitt: Skruva in de 4 pluggarna (7, bild A; M6 x 10 med distansbrickor) löst i bottenplattans diagonalt anordnade styrningar.
5. Skruva fast vridskivan (5, bild A) med 2 skruvar M6 x 16, distansbrickor (3, bild A) och låsbricka (4, bild A) på hållarvinkeln och fäst den i det översta läget.
6. Infästning på vridskivan:
   - **Vid användning med e-Box:** skruva fast e-Box:en (11, bild C) med 4 skruvar M6 x 65 (12, bild C) på vridskivan. I standardkonfigurationen befinner sig gångjärnshållaren (10, bild C) på vänster sida.
   - **Vid användning utan e-Box:** Skruva fast D-Box:en (15, bild E) med 4 skruvar M6 x 20 (14, bild E) på vridskivan. Sensorn pekar då mot röret.
7. Rikta in det förmonterade röranslutningssetet centrerat mot hålet och fäst med klämmor (13, bild D/F; medföljer inte) på rörledningen.

   ℹ Röranslutningssetet kan monteras längs med eller vinkelrätt mot röret.

8. Endast för rörledningar med runt tvärsnitt: Rikta in de 4 pluggarna så att rörhållaren stödjer sig på röret med pluggarna. Dra åt skruvarna.
9. Elektrisk anslutning:
   - **Vid användning med e-Box:** Gör den elektriska anslutningen och monteringen av transmittern enligt monteringsanvisningen för e-Box Polytron 5000/8000.
   - **Vid användning utan e-Box:** Gör den elektriska anslutningen och monteringen enligt bruksanvisningen för Polytron 5000/8000.

Placera transmittern i underhållsläge

1. Skruva ut den nedre skruven och skruva in den i underhållsläge A eller B (bild B).
2. Lossa den övre skruven (9, bild B).
3. Dra ut transmittern ur tätningen, vrid den 45° åt vänster eller höger och sätt den på den nedre skruven.
4. Dra åt den övre skruven.

Kullanım amacı

Polytron 5000/8000 boru bağlantı seti, boru hatlarında konsantrasyon denetimi yapılması gerektiğinde Dräger Polytron 5000/8000 ile birlikte montajı için gereklidir. Boru bağlantı seti, aşağıdaki sensör tipleri ile bağlantılı olarak Dräger Polytron 5000/8000 için öngörülmüştür:

– DrägerSensor Ex DD/DQ
– DrägerSensor Ex LC
– DrägerSensor Assembly
– Polytron 5000/8000 EC ölçme başlığı Lokal
– Polytron 5000/8000 EC ölçme başlığı Remote
– DrägerSensor IR

Boru hatlarının çapı en az 100 mm olmalıdır.

⚠ TEDBİR
Boru bağlantı seti ile ilgili her türlü kullanım için Dräger Polytron 5000/8000 kullanım kılavuzu hakkında bilgi sahibi olunması ve buna uyulması şarttır!

Montaj

⚠ TEDBİR
Ölçüm için öngörülen boru hattı montaj sırasında işletimde olmamalıdır!

ℹ Belirtilen tüm bileşenler (tutucular, contalar, vidalar, rondelalar) boru bağlantı seti kapsamındadır. Boru sabitlemesi için gerekli olan kelepçeler hariçtir. e-Box ile kullanımda: DrägerSensors Ex kullanımındaalt kablo girişini çıkarın ve yan ya da üst tarafa monteedin.

1. Boru hattının istenen ölçüm yerinde delik açın:
   – DrägerSensor IR ve Dräger PIR 3000 için: Ø 45 mm ±2 mm
   – Belirtilen diğer Dräger sensörleri için: Ø 35 mm ±1 mm
2. Conta manşetini (8, Şek. B; deliğin boyutu tiplere göre) deliğe takın.
3. Tutucu dirseği (2, Şek. A) 2 adet M6 x 8 vidayla (1, Şek. A) taban plakasına (6, Şek. A) vidalayın:
   – **e-Box ile kullanımda:** Pozisyon A, Şek. A
   – **e-Box olmadan kullanımda:** Pozisyon B, Şek. A
4. Sadece yuvarlak kesitli boru hatlarında: 4 adet stoperi (7, Şek. A; M6 x 10 rondelalı) taban plakasının çapraz düzenlenmiş kılavuzlarına ayrı olarak vidalayın.
5. Döner diski (5, Şek. A) 2 adet M6 x 16 vida, rondela (3, Şek. A) ve kilitleme diskiyle (4, Şek. A) birlikte tutucu dirseğe vidalayın ve en üst pozisyonda sabitleyin.
6. Döner diske sabitleme:
   – **e-Box ile kullanımda:** e-Box'ı (11, Şek. C) 4 adet M6 x 65 vidayla (12, Şek. C) döner diske vidalayın. Standart konfigürasyonda menteşe askısı (10, Şek. C) sol taraftadır.
   – **e-Box olmadan kullanımda:** e-Box'ı (15, Şek. E) 4 adet M6 x 20 vidayla (14, Şek. E) döner diske vidalayın. Sensör burada boruya bakmalıdır.
7. Önceden monte edilmiş boru bağlantı setini delik merkezli hizalayın ve kelepçelerle (13, Şek. D/F; teslimat kapsamında bulunmamaktadır) boru hattına sabitleyin.

   ℹ Boru bağlantı seti boruya enine ya da boyuna monte edilebilir.
8. Sadece yuvarlak kesitli boru hatlarında: 4 adet stoperi, boru askısının boru üzerinde stoperler tarafından destekleneceği şekilde hizalayın. Vidaları iyice sıkın.
9. Elektrik bağlantısı:
   – **e-Box ile kullanımda:** Transmiterin elektrik bağlantısını ve montajını e-Box Polytron 5000/8000 montaj ve kurulum kılavuzu uyarınca yapın.
   – **e-Box olmadan kullanımda:** Transmiterin elektrik bağlantısını ve montajını Polytron 5000/8000 kullanım kılavuzu uyarınca yapın.

Transmiterin bakım konumuna getirilmesi

1. Alt vidayı sökün ve A veya B bakım konumuna vidalayın (Şek. B).
2. Üst vidayı (9, Şek. B) gevşetin.
3. Transmiteri contadan çekip çıkarın, 45° sola ya da sağa döndürün ve alt vidaya takın.
4. Üst vidayı sıkın.

使用目的

如果在管道中有浓度检测仪，则管道安装套件 Polytron 5000/8000 需要用于安装 Dräger Polytron 5000/8000。管道安装套 件是为连接有下列传感器类型的 Dräger Polytron 5000/8000 而设计的：

- Dräger Ex DD/DQ 传感器
- Dräger Ex LC 传感器
- Dräger Assembly 传感器
- 现场 EC 测量头 Polytron 5000/8000
- 远程 EC 测量头 Polytron 5000/8000
- Dräger IR 传感器

管道直径必须至少有 100 mm。

⚠ **警示**
每次操作管道安装套件时，都必须仔细参考 Dräger Polytron 5000/8000 使用说明！

装配

⚠ **警示**
设计用于测量的管道在装配时不得运行！

ℹ 所有列出的组件 （支架、密封件、螺栓、垫圈）都附带 在管道安装套件中。但用于固定管道所需的卡箍除外。组合 e-Box 使用时：使用 DrägerSensor Ex 时拆下下 部电缆入口并且从侧面或上面安装。

1. 在所需的管道测量点上钻孔：
   - 对于 Dräger IR 传感器和 Dräger PIR 3000：直径为 45 mm ±2 mm
   - 对于列出的其他 Dräger 传感器：直径为 35 mm ±1 mm
2. 将密封衬 （8，图 B ；孔规格取决于型号）按入孔中。
3. 将固定角铁 （2，图 A）用 2 个螺栓 M6 x 8 （1，图 A）拧 在底板 （6，图 A）上。
   - 组合 e-Box 使用时：位置 A，图 A
   - 未组合 e-Box 使用时：位置 B，图 A
4. 仅适合截面为圆形的管道：将 4 个塞子 （7，图 A ；M6 x 10 带垫圈）轻轻地旋入底板上对角布置的导孔中。
5. 将转环 （5，图 A）用 2 个螺栓 M6 x 16、垫圈 （3，图 A）和锁圈 （4，图 A）拧在固定角铁上，并固定在最上面的位 置。
6. 固定到转环上：
   - 组合 e-Box 使用时：将 e-Box （11，图 C）用 4 个螺栓 M6 x 65 （12，图 C）拧在转环上。标准配置时，铰 链支架 （10，图 C）位于左侧。
   - 未组合 e-Box 使用时：将 D-Box （15，图 E）用 4 个螺栓 M6 x 20 （14，图 E）拧在转环上。传感器在这里指向管道。
7. 将预装配的管道安装套件中心对准孔，并用卡箍 （13，图 3b/4b ；未包括在供货范围内）固定在管道上。

   ℹ 管道安装套件可沿着管道纵向或横向安装。

8. 仅适合截面为圆形的管道：对准 4 个塞子，确保管道上的管支架通过塞子支撑。拧紧 螺栓。
9. 电气连接：
   - 组合 e-Box 使用时：按照 Polytron 5000/8000 e-Box 的 安装说明对传递装置进行电气连接和装配。
   - 未组合 e-Box 使用时：按照 Polytron 5000/8000 的安装 说明对传递装置进行电气连接和装配。

将传递装置置于维护位置

1. 旋出下部螺栓并拧在维护位置 A 或 B （图 B）。
2. 松开上部螺栓 （9，图 B）。
3. 将传递装置从密封件中拔出，以向左或向右转动 45°，并插 到下部螺栓上。
4. 拧紧上部螺栓。

Manufacturer
Dräger Safety AG & Co. KGaA
Revalstraße 1
D-23560 Lübeck
Germany
+49 451 8 82-0

9033235 – IfU 4686.200 me

© Dräger Safety AG & Co. KGaA

Edition: 04 – 2018-10 (Edition: 1 – 2010-09)

Subject to alteration

www.draeger.com